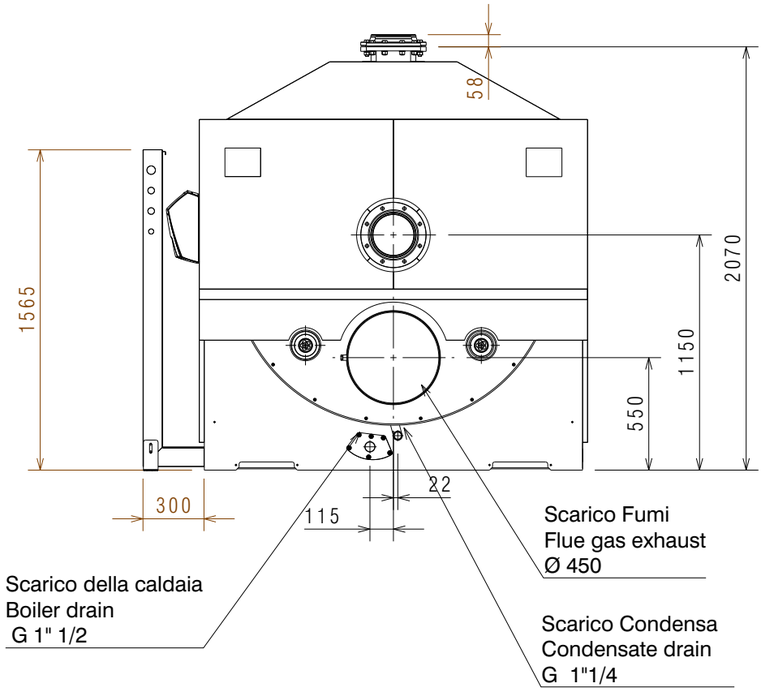

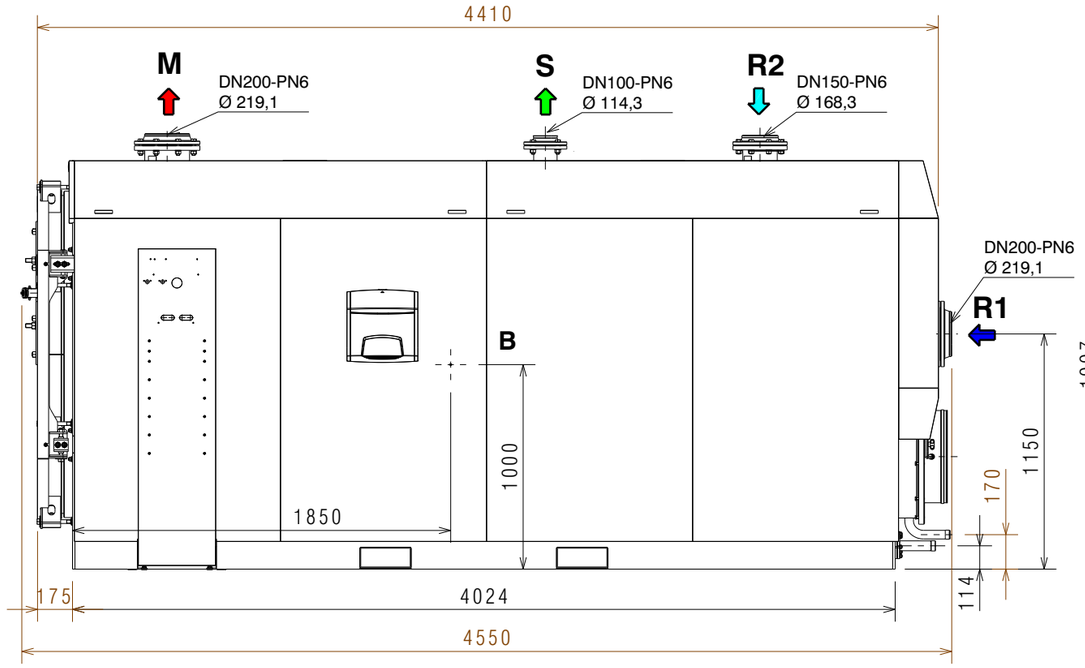

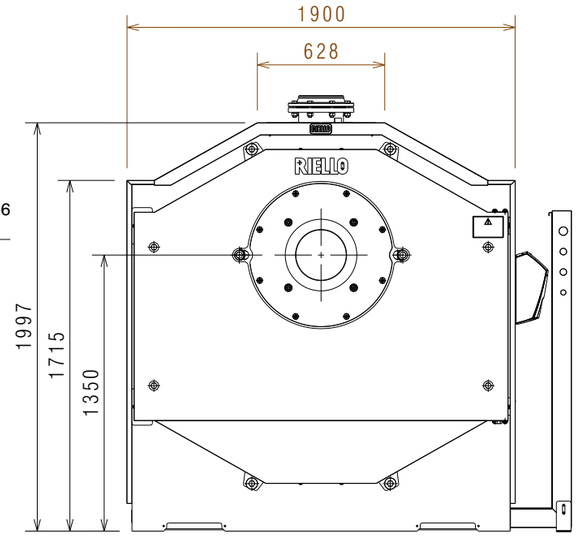

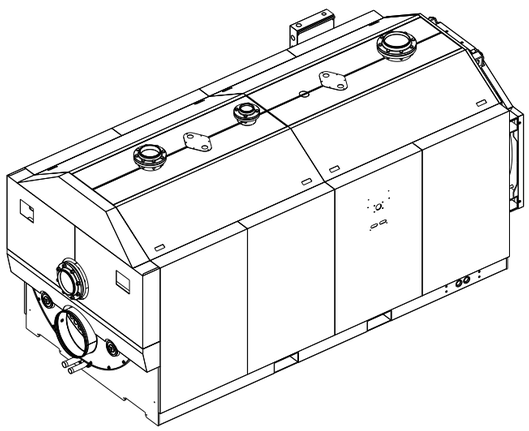

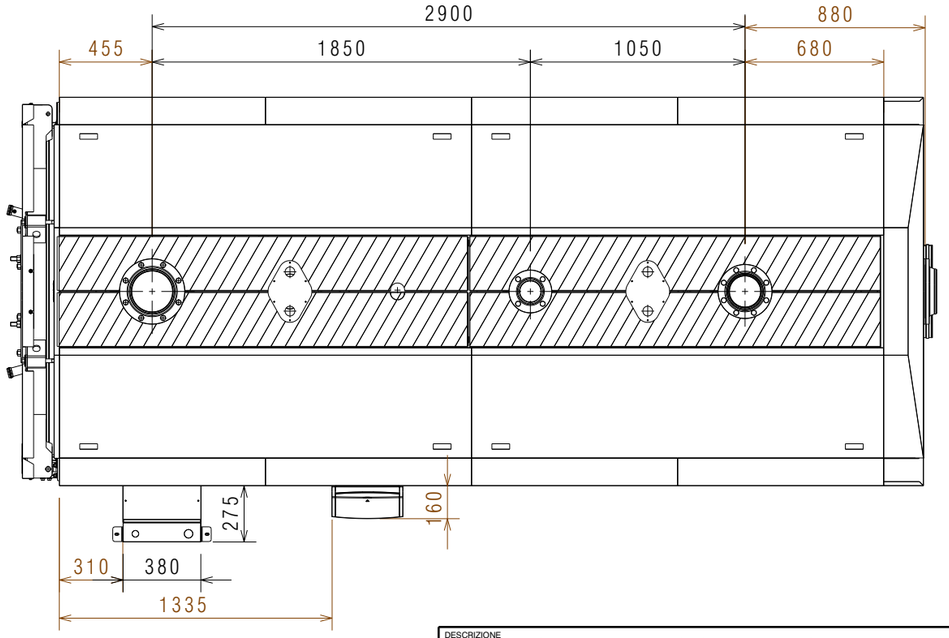

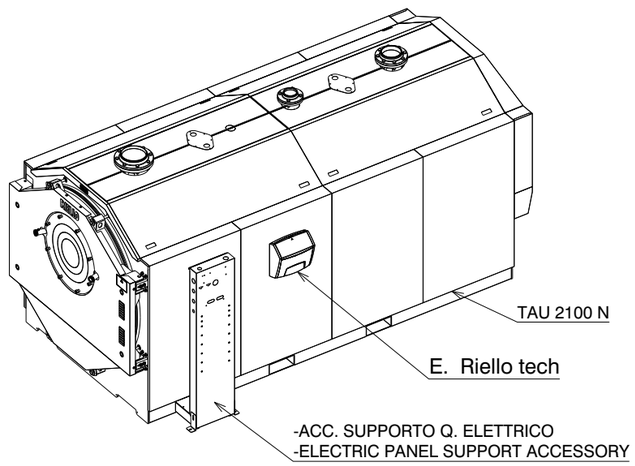

M - MANDATA/ OUTLET

S - CONNESSIONI VALVOLE DI SICUREZZA
SAFETY VALVE CONNECTIONS

R2 - ALTA TEMPERATURA IN ENTRATA/
HIGH TEMPERATURE INLET

R1 - BASSA TEMPERATURA IN ENTRATA/
LOW TEMPERATURE INLET

B - BARICENTRO
CENTER OF GRAVITY

CALDAIA /BOILER	=	5620,0 Kg
PANNELLATURA/PANELING	=	175,0 Kg
ACC.SUPP.Q.E./ELETIC SUPPORT	=	25,0 Kg
Totale/Total	=	5820,0 Kg

DESCRIZIONE
CALDAIA CONDENSAZIONE TAU 2600 N

DESCRIPTION
CONDENSATION BOILER TAU 2600 N

MATERIALE

MATERIAL

FINITURA

FINISHING

DESCRIZIONE DELLA MODIFICA
Aggiornato peso Caldaia

MODIFICATION DESCRIPTION
Boiler weight updated

DISEGNATORE/DESIGNER	MODIFICATO DA/MODIFIED BY:	DATA/DATE:	APPROVATORE/APPROVER	NUMERO/NUMBER	REV.
Fontebasso		24/06/2020		/	A

RIELLO Energy For Life

QUOTE SENZA INDICAZIONE DI TOLLERANZA E RIFERIMENTI NORMATIVI: VEDERE PROCEDURA OPERATIVA RIELLO ST802
DIMENSIONS WITHOUT TOLLERANCES AND COMPANY STANDARDS: SEE RIELLO PROCEDURE ST802

VOLUME CALCOLATO COMPUTED VOLUME (cm3) | SCALA/SCALE | Peso Netto (kg) Net Weigth (kg)

Indice Classe Funzionale/ Functional Class Index

CODICE/PART NUMBER
20162159

QUESTO DISEGNO E' PROPRIETA' DELLA RIELLO GROUP - VIETATA LA RIPRODUZIONE - NON RILEVARE QUOTE DAL DISEGNO
THIS DRAWING IS PROPERTY OF RIELLO GROUP - UNAUTHORIZED COPY DENIED - DO NOT MEASURE FROM THE DRAWING

A3