I Cassone silenziatore
D Schalldämpferkasten
F Caisson silencieux
GB Sound proofing box

CODICE CODE	MODELLO MODELL
3010403	C1/3
3010404	C4/5
3010376	C7
20085111	C7 PLUS
3010401	C8

2916182 (10) - 02/2020

➤ È disponibile un cassone silenziatore al fine di ridurre ulteriormente il rumore del bruciatore.
➤ Wenn Geräuschemission sogar weiteres verringern muß, sind Schalldämpferkasten vorhanden.
➤ Pour réduire ultérieurement l'émission de bruit ils sont disponibles des caisson silencieux.
➤ If noise emission needs reducing even further, sound proofing boxes are available.

– Il cassone silenziatore viene fornito con 4 ruote e relative viti e dadi di fissaggio.
– Der Schalldämpferkasten wird mit 4 Rädern und dazugehörigen Befestigungsschrauben und -muttern geliefert.
– Le caisson silencieux est livré fourni avec 4 roues et des vis et écrous de fixation correspondants.
– The soundproofing box is supplied with 4 wheels and the necessary screws and nuts for fixing.

In caso di altezza generatori dove è richiesta quota “R” più bassa richiedere il Kit Supporto Cassone codice 20065135.
Il cassone silenziatore potrebbe ridurre la quantità tra 0,5-0,8% di ossigeno, perciò é opportuno valutarlo nella taratura del bruciatore.

Im Fällen, wo ein niedrigeres Maß "R" in Bezug auf die Höhe der Generatoren verlangt wird, das Kit Halterung für Schalldämpferkasten, Code 20065135 bestellen. Der Schalldämpferkasten könnte die Sauerstoffmenge zwischen 0,5-0,8% verringern, deshalb sollte dies bei der Einstellung des Brenners berücksichtigt werden.

En cas de hauteur de générateurs où une cote “R” plus basse est requise, demander le kit Support Caisson code 20065135.
Le caisson silencieux pourrait réduire la quantité entre 0,5-0,8% d’oxygène, il convient donc de l’évaluer dans l’étalonnage du brûleur.

In case of generator heights where a lower dimension “R” is required, ask for the Box Support Kit order number 20065135.
The silencer box could reduce the amount of oxygen between 0.5-0.8%, so it is wise to take this into account in the calibration of the burner.

Il cassone silenziatore non è adatto per uso esterno.

Der Schalldämpferkasten ist nicht Freien geeignet.

Le caisson silencieux n'est pas adapté pour une utilisation en extérieur.

The sound proofing box is not suitable for outdoor use.

DIMENSIONI - ABMESSUNGEN - DIMENSIONS

Mod.	R	H	W	D	dB(A)
C1/3	372 min 980 max	650 (1) 610 (2)	690 (1) 650 (2)	770 (1) 730 (2)	10
C4/5	160 min 980 max	850 (1) 810 (2)	1000 (1) 960 (2)	930 (1) 890 (2)	10
C7	160 min 980 max	1255 (1) 1215 (2)	1140 (1) 1100 (2)	1345 (1) 1305 (2)	10
C7 PLUS	160 min 980 max	1255 (1) 1215 (2)	1240 (1) 1200 (2)	1345 (1) 1305 (2)	10
C8	285 min 1000 max	1700 (1) 1660 (2)	1500 (1) 1460 (2)	1800 (1) 1760 (2)	10

(1) Totale/gesamt/totale/total
(2) Utile/nützlich/utile/useful

In alcuni casi, dove è necessario sfruttare la quota “W utile” completa, tagliare le sporgenze interne delle gambe di supporto del cassone silenziatore.

In einigen Fällen, wo es notwendig ist, die Abmessung "W nützlich" vollständig auszunutzen, schneiden die inneren Vorsprünge der Stützbeine des Schalldämpferkastens.

Dans certains cas, où il est nécessaire d'exploiter la dimension "W utile" complet, couper les saillies intérieures des pattes de support du caisson silencieux.

If it is necessary to exploit the complete dimension "W useful”, cut the inner protrusion of the support legs of the sound proofing box.

INSTALLAZIONE - INSTALLATION

- L'installazione deve essere effettuata da personale abilitato, secondo quanto riportato nel presente manuale ed in conformità alle norme e disposizioni di legge vigenti.

- Die Installation muss durch Fachpersonal gemäß den Angaben in diesem Handbuch sowie in Übereinstimmung mit den gültigen gesetzlichen Normen und Bestimmungen ausgeführt werden.

- L'installation doit être effectuée par du personnel habilité, selon les indications reportées dans ce manuel et conformément aux normes et dispositions en vigueur.

- The installation must be carried out by qualified personnel, as indicated in this manual and in compliance with the standards and regulations of the laws in force.

- Tutte le operazioni di installazione, manutenzione e smontaggio devono assolutamente essere eseguite con rete elettrica staccata.

- Alle Arbeiten zur Installation, Wartung und Demontage müssen unbedingt bei abgeschaltetem Stromnetz ausgeführt werden.

- Toutes les opérations d'installation, entretien et démontage doivent être effectuées avec le réseau électrique débranché.

- All the installation, maintenance and disassembly operations must be carried out with the electricity supply disconnected.

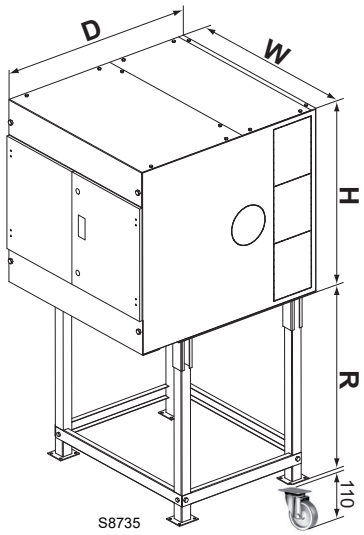

Fig. 1

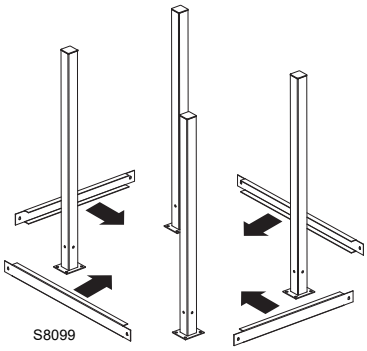

Fig. 2

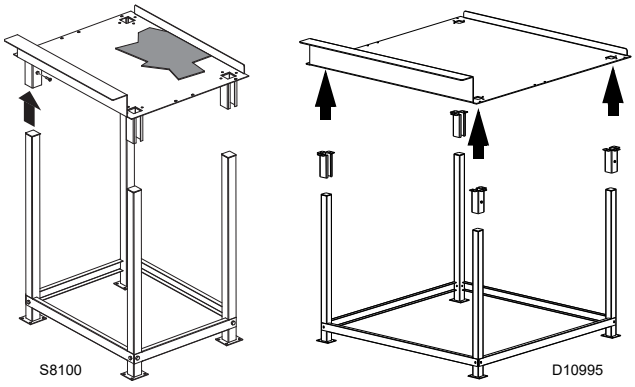

Fig. 3

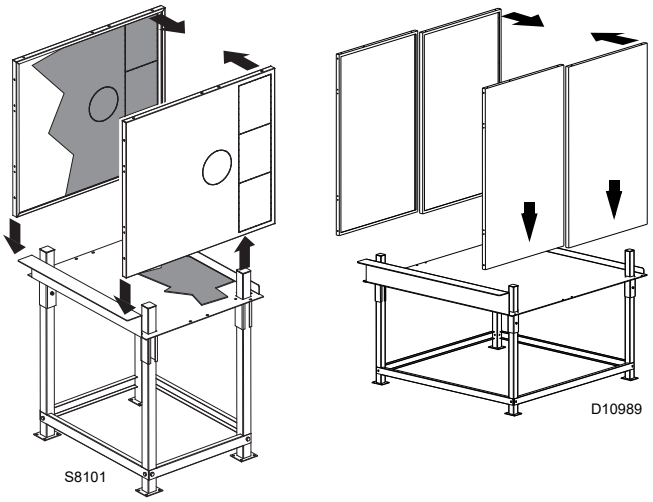

Fig. 4

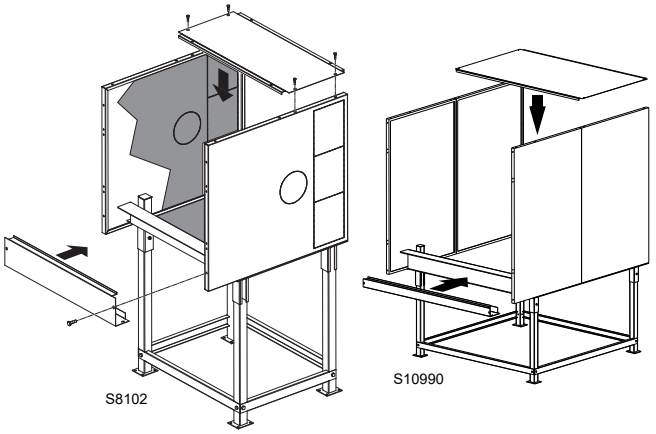

Fig. 5

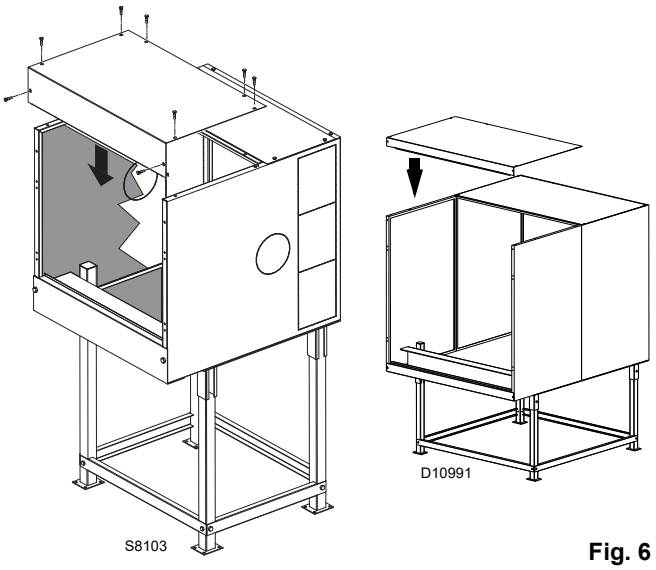

Fig. 6

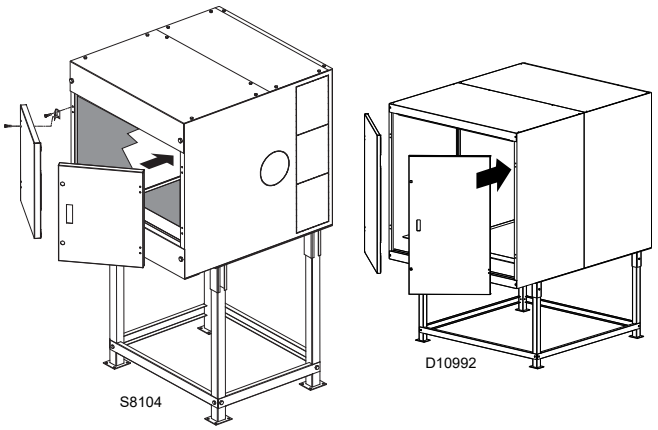

Fig. 7

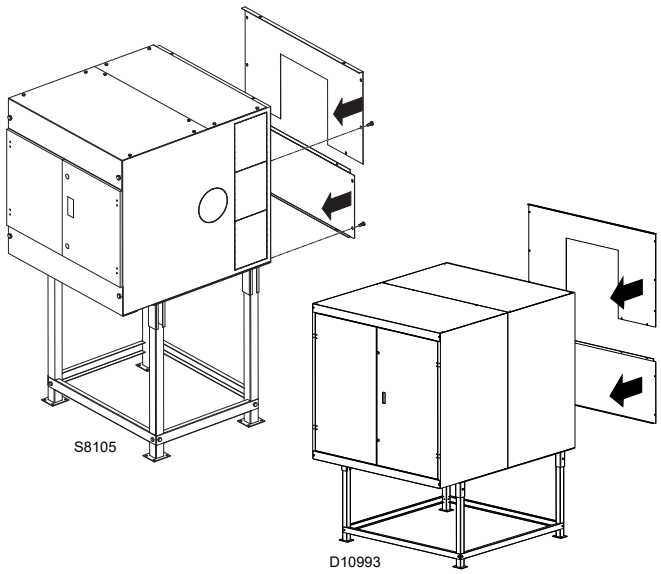

Fig. 8

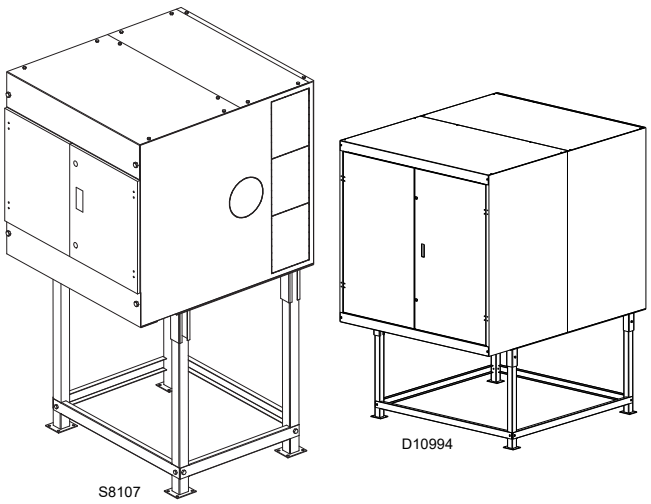

Fig. 9