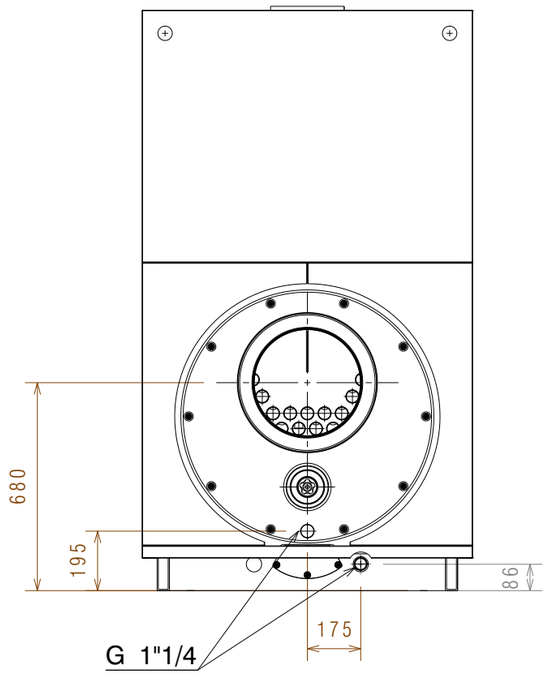

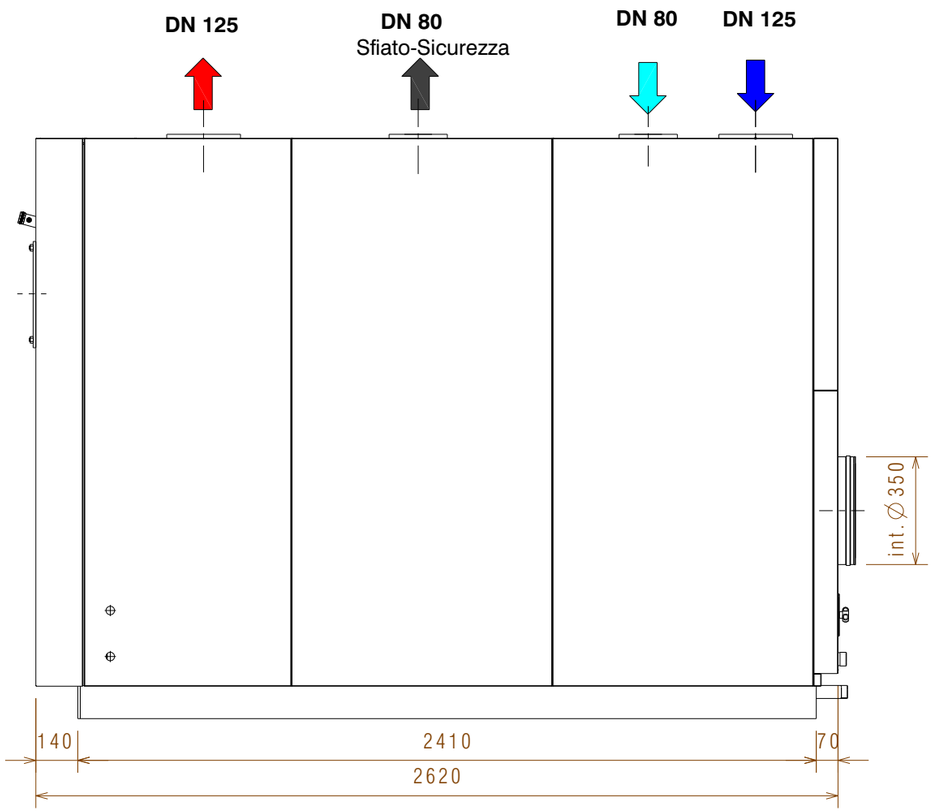

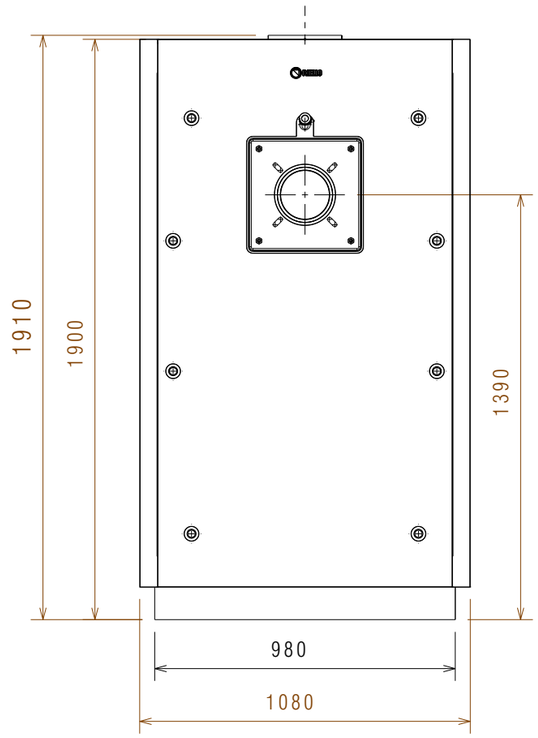

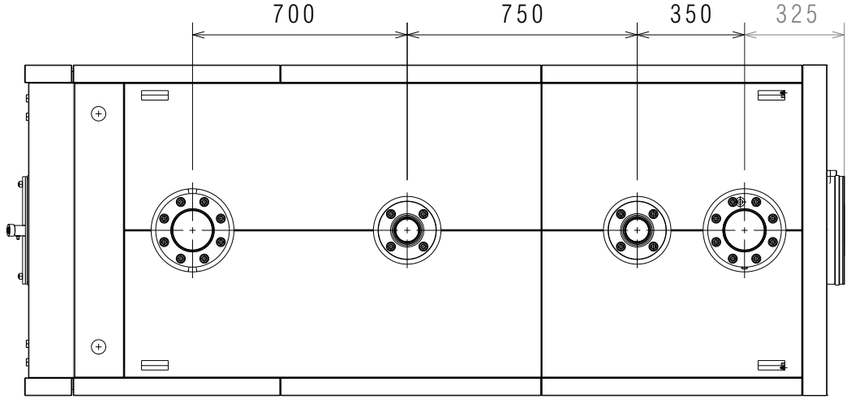

Codice		Modello Model	* Peso/Weight Kg
CALDAIA BOILER	CORPO BODY		
			2010
20164743	20156808	TAU 800 N OIL PRO	

*- Caldaia+ Pannellatura
- Boiler + Paneling

DESCRIZIONE: **CALDAIA TAU 800 N OIL PRO**

DESCRIPTION: BOILER TAU 800 N OIL PRO

MATERIALE / MATERIAL

FINITURA / FINISHING

DESCRIZIONE DELLA MODIFICA / MODIFICATION DESCRIPTION

DISEGNATORE/DESIGNER: Fontebasso

MODIFICATO DA/MODIFIED BY:

DATA/DATE: 10/06/2024

APPROVATORE/APPROVER

NUMERO/NUMBER

REV.

RIELLO Energy For Life

QUOTE SENZA INDICAZIONE DI TOLLERANZA E RIFERIMENTI NORMATIVI: VEDERE PROCEDURA OPERATIVA RIELLO ST802
DIMENSIONS WITHOUT TOLLERANCES AND COMPANY STANDARDS: SEE RIELLO PROCEDURE ST802

VOLUME CALCOLATO COMPUTED VOLUME (cm3)

SCALA/SCALE

Peso Netto (kg) Net Weigth (kg)

Indice Classe Funzionale/ Functional Class Index

CODICE/PART NUMBER: **VEDI TABELLA SEE TABLE**

QUESTO DISEGNO E' PROPRIETA' DELLA RIELLO GROUP - VIETATA LA RIPRODUZIONE - NON RILEVARE QUOTE DAL DISEGNO
THIS DRAWING IS PROPERTY OF RIELLO GROUP - UNAUTHORIZED COPY DENIED - DO NOT MEASURE FROM THE DRAWING

A3