RIELLO

IT

KIT MANDATA ARIA SUPERIORE MODELLI INCASSO

1. Avvertenze preliminari

Questa istruzione è parte integrante del libretto dell'apparecchio sul quale viene installato il KIT. A tale libretto si rimanda per le AVVERTENZE GENERALI e per le REGOLE FONDAMENTALI DI SICUREZZA.

In alcune parti del libretto sono utilizzati i simboli:

- ⚠ ATTENZIONE= per azioni che richiedono particolare cautela ed adeguata preparazione.
- ⊖ VIETATO= per azioni che non devono essere assolutamente eseguite.

2. Versioni

Codici	
4013486	Kit mandata aria superiore modelli incasso per mod.11
4013487	Kit mandata aria superiore modelli incasso per mod.21
4013488	Kit mandata aria superiore modelli incasso per mod.33
4013489	Kit mandata aria superiore modelli incasso per mod.40
4013490	Kit mandata aria superiore modelli incasso per mod.46

3. Contenuto del kit

1	Plenum di mandata	1
2	Viti di fissaggio	2
3	Istruzioni per il montaggio	1

EN

UPPER AIR OUTLET KIT FOR BUILT-IN MODELS

1. Preliminary instructions

This instruction booklet is an integral part of the manual of the device on which you install the kit. In that manual, please refer to the WARNINGS and the BASIC SAFETY RULES.

The following symbols are used in this publication:

- ⚠ WARNING = actions requiring special care and appropriate training.
- ⊖ DO NOT = actions that MUST ON NO ACCOUNT be carried out.

2. Versions

Codes	
4013486	Upper air outlet kit for built-in models for mod.11
4013487	Upper air outlet kit for built-in models for mod.21
4013488	Upper air outlet kit for built-in models for mod.33
4013489	Upper air outlet kit for built-in models for mod.40
4013490	Upper air outlet kit for built-in models for mod.46

3. Kit composition

1	Air outlet plenum	1
2	Fixing screws	2
3	Assembly Instructions	1

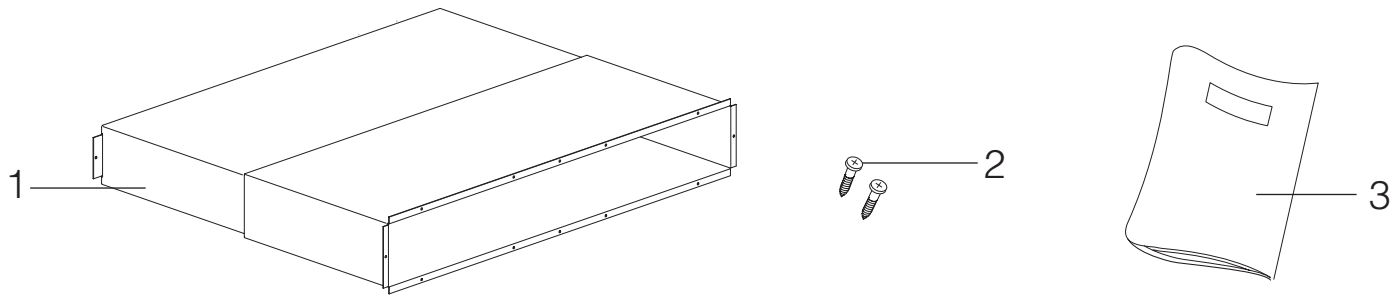

IT

4. Kit mandata aria superiore

Convogliatore uscita aria prolungabile in orizzontale, da 300 mm a 600 mm solo per versioni IN Inverter.

- Appoggiare la macchina con lo schienale su un piano orizzontale;
- posizionare il plenum telescopico a battuta sulla struttura;
- fissare il plenum con le due viti in dotazione.

Per la diffusione dell'aria in ambiente, sono disponibili a richiesta delle griglie a doppio ordine di alette, con finiture in alluminio.

A plenum telescopico
B viti

EN

4. Upper air outlet kit

Horizontally extendable air output conveyor, from 300 mm to 600 mm only for IN Inverter versions.

- Rest the machine with the back on a flat surface;
- position the telescopic plenum up against the structure;
- fix the plenum with the two supplied screws.

Available on request are grills with aluminium finishing and a double layer of fins for the diffusion of air in the room.

A telescopic plenum
B screws

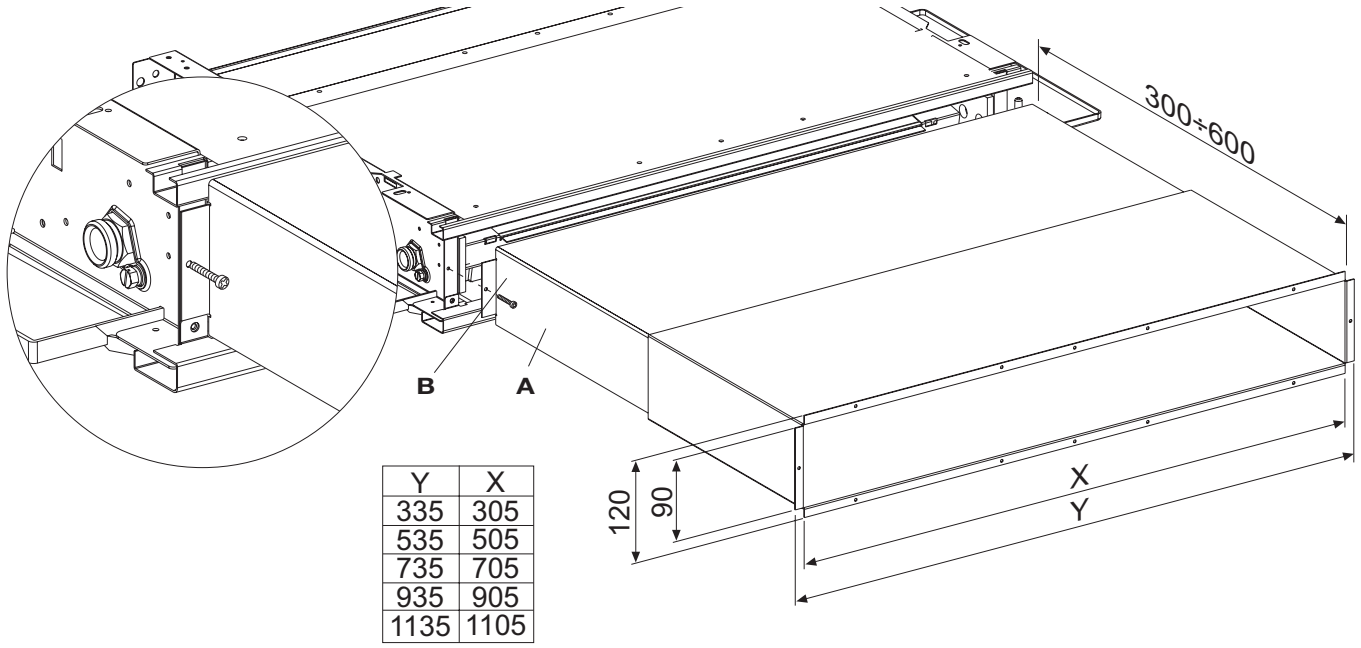

Y	X
335	305
535	505
735	705
935	905
1135	1105

RIELLO S.p.A. - 37045 Legnago (VR)
tel. +39 0442 630111 - fax +39 0442 22378
www.riello.it

Poiché l'Azienda è costantemente impegnata nel continuo perfezionamento di tutta la sua produzione, le caratteristiche estetiche e dimensionali, i dati tecnici, gli equipaggiamenti e gli accessori, possono essere soggetti a variazione.

As the manufacturer is constantly improving its products, the aesthetic or dimensional features, the technical data, the equipment and accessories indicated could be subject to variations.

Cod. 20073392 Rev. 1