06/2026
27022624 – rev. 02

Condizionamento

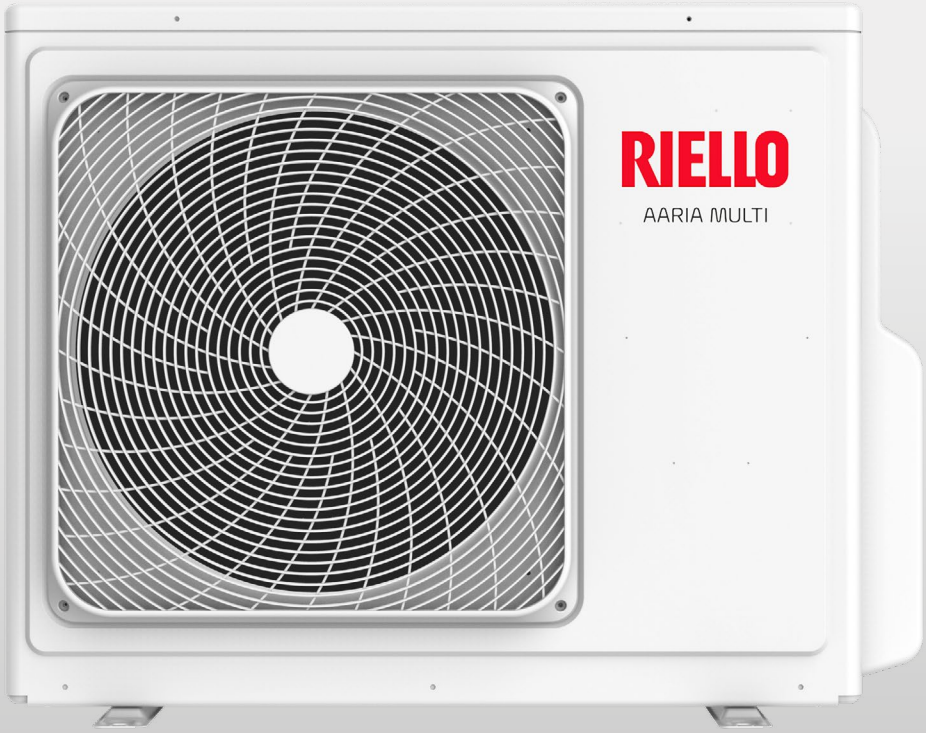

RIELLO AARIA MULTI PLUS I

Condizionatori d'aria multi inverter

Pompa di calore in R32 a basso impatto ambientale
Gamma di condizionatori multisplit con compressore Twin Rotary (DC Inverter)
Fino a 5 unità interne con una sola unità esterna

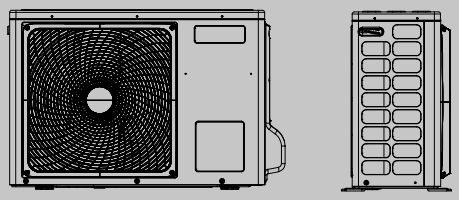

RIELLO
Energy For Life

SOMMARIO

Descrizione prodotto 3
Dati tecnici 3
Prestazioni secondo norme en 14511 e en 14825 7
Abbinamenti 11
Struttura 22
Dimensioni d'ingombro, posizionamento e attacchi 26
Luogo di installazione 33
Luogo di installazione 33
Collegamento frigorifero 34
Collegamenti elettrici 36
Telecomando 37
Comando a filo touch 38
Collegamento 39
Comando centralizzato touch screen 40
Etichetta gas refrigerante 41
Descrizione per capitolato 42

RIELLO AARIA MULTI PLUS I

DESCRIZIONE PRODOTTO

La gamma **AARIA MULTI PLUS I** è stata progettata per asservire più locali, fino a un massimo di 5, con l'utilizzo di una sola unità esterna.
La caratteristica principale è data dalla flessibilità di scelta delle unità interne tra modelli a parete, a soffitto e/o pavimento, cassette e canalizzabili.
AARIA MULTI PLUS I è disponibile in sei versioni, da 5 fino a 9 kW di potenza frigorifera erogata e garantisce prestazioni energetiche all'avanguardia. Le unità AARIA MULTI PLUS I con refrigerante R32 a basso impatto ambientale, grazie alla tecnologia Inverter, raggiungono classi di efficienza energetica A++ in riscaldamento e A+++ in raffrescamento.
L'unità esterna in metallo preverniciato con azione contro gli agenti atmosferici è dotata di copriattacchi e griglia frontale in plastica. Il compressore è di tipo rotativo doppio ad alta efficienza e in grado di ridurre al minimo le vibrazioni.

- Alta classe di efficienza energetica per consumi contenuti ed elevati valori in SEER e SCOP.
- Tecnologia DC Inverter con compressore Twin Rotary.
- Ampia gamma di scelta di unità interne: a parete, a soffitto e/o pavimento, cassette e canalizzabili.
- Dimensioni compatte.
- Unità condensante con fino a 5 attacchi per le unità interne.
- Fino a 80 m di lunghezza delle tubazioni.
- Ampi intervalli di funzionamento: fino a -25°C in riscaldamento e +43°C in raffreddamento.

DATI TECNICI

Abbinamento unità esterna/interna

Modello								
Unità interna	U.M.	2XAMW 25 ST NI	2XAMW 25 PI	3XAMW 25 PI	3XAMW 25 PI	4XAMW 25 PI	4XAMW 25 PI	5XAMW 25 PI
Unità esterna	U.M.	AARIA MULTI 250 PI	AARIA MULTI 250 PI	AARIA MULTI 355 PI	AARIA MULTI 370 PI	AARIA MULTI 475 PI	AARIA MULTI 485 PI	AARIA MULTI 590 PI
Numero di unità interne collegabili		2	2	2÷3	2÷3	2÷4	2÷4	2÷5
Prestazioni in raffreddamento [A35 / A27] (1)								
Capacità alla portata d'aria nominale	kW	4,80	4,60	5,00	7,00	7,50	8,50	9,00
Potenza assorbita alla portata d'aria nominale	kW	1,40	1,07	1,25	1,75	1,97	2,50	2,79
EER		3,42	4,30	4,00	4,00	3,80	3,40	3,23
Capacità alla portata d'aria massima	kW	5,40	6,00	6,60	7,60	8,70	9,50	11,00
Potenza assorbita alla portata d'aria massima	kW	2,10	2,10	2,50	2,70	3,40	3,50	4,10
Capacità alla portata d'aria minima	kW	1,30	1,30	2,10	2,40	2,40	3,20	3,20
Potenza assorbita alla portata d'aria minima	kW	0,35	0,35	0,55	0,55	0,55	0,55	0,55
Dati energetici in raffreddamento (2)								
Pdesign a 35°C	kW	4,80	4,60	5,00	7,00	7,50	8,50	9,00
SEER		6,10	8,50	8,50	8,50	7,10	7,10	7,10
Classe energetica		A++	A+++	A+++	A+++	A+++	A+++	A+++
Consumo energetico annuo	kWh/anno	275	189	210	296	375	447	450
Prestazioni in riscaldamento [A7 / A20] (3)								
Capacità alla portata d'aria nominale	kW	5,00	5,20	6,40	7,60	8,60	9,60	10,40
Potenza assorbita alla portata d'aria nominale	kW	1,35	1,21	1,60	1,90	2,15	2,40	2,79
COP		3,71	4,30	4,00	4,00	4,00	4,00	3,73
Capacità alla portata d'aria massima	kW	5,90	6,10	7,20	8,50	10,00	10,50	11,50
Potenza assorbita alla portata d'aria massima	kW	2,00	2,00	2,20	2,30	3,10	3,40	3,40
Capacità alla portata d'aria minima	kW	1,60	1,60	1,70	2,90	3,10	4,40	4,40
Potenza assorbita alla portata d'aria minima	kW	0,55	0,55	0,55	0,55	0,55	0,55	0,55
Dati energetici per profilo climatico Medio (2)								
Pdesign a -10°C	kW	4	3,8	4,5	6	6,3	7	7,2
SCOP		4	4,6	4,4	4,4	4,1	4,1	4,1
Efficienza energetica stagionale	%	157	181	173	173	161	161	161
Classe energetica		A+	A++	A+	A+	A+	A+	A+
Consumo energetico annuo	kWh/anno	1400	1157	1406	1782	2172	2489	2432

(1) Aria esterna: 35°C B.S. - Aria interna: 27°C B.S./19°C B.U.
(2) Secondo Regolamenti UE 626 e 206
(3) Aria esterna: 7°C B.S./6°C B.U. - Aria interna: 20°C B.U.

Dati di riferimento per incentivi fiscali.

Dati tecnici unità esterna

Modello								
Unità interna	U.M.	AARIA MULTI 250 PI	AARIA MULTI 250 PI	AARIA MULTI 355 PI	AARIA MULTI 370 PI	AARIA MULTI 475 PI	AARIA MULTI 485 PI	AARIA MULTI 590 PI
Caratteristiche elettriche								
Alimentazione elettrica	V/Ph/Hz	230/1/50	230/1/50	230/1/50	230/1/50	230/1/50	230/1/50	230/1/50
Potenza assorbita massima totale	kW	2,1	2,1	2,5	2,7	3,4	3,5	4,1
Corrente assorbita massima totale	A	9,20	9,20	10,80	11,9	14,6	15,5	17,8
Compressore								
Compressore	tipo	Doppio rotativo DC Inverter	Doppio rotativo DC Inverter	Doppio rotativo DC Inverter	Doppio rotativo DC Inverter	Doppio rotativo DC Inverter	Doppio rotativo DC Inverter	Doppio rotativo DC Inverter
Refrigerante	Tipo	R32	R32	R32	R32	R32	R32	R32
Potenziale riscaldamento globale	GWP	675	675	675	675	675	675	675
Carica di refrigerante	kg	1,10	1,10	1,40	1,6	2,2	2,2	2,4
Carica dell'apparecchiatura	CO_2 equiv. In t	0,74	0,74	0,95	1,08	1,49	1,49	1,62
Numero di circuiti	n.	1	1	1	1	1	1	1
Apparecchiatura ermeticamente sigillata (Reg UE 517_2014)	sì/no	no	no	no	no	no	no	no
Batteria esterna								
Materiale scambiatore	tipo	Tubi in rame con scanalatura, alette in alluminio						
Ventilatore								
Ventilatore	tipo	Elicoidale	Elicoidale	Elicoidale	Elicoidale	Elicoidale	Elicoidale	Elicoidale
Quantità	n.	1	1	1	1	1	1	1
Portata aria massima	m³/h	2400	2400	3000	3000	4000	4000	4200
Livelli sonori								
Potenza sonora raffreddamento	dB(A)	63	63	64	66	68	68	71
Potenza sonora riscaldamento	dB(A)	63	63	65	67	69	69	72
Pressione sonora raffreddamento (1)	dB(A)	53	53	51	53	55	55	55
Pressione sonora riscaldamento (1)	dB(A)	53	53	52	54	56	56	56

(1) Pressione sonora in campo libero ad 1 mt fronte unità secondo GB / T7725-2022

I dati contenuti nelle caselle contrassegnate in grigio sono da utilizzare per la registrazione dell'apparecchiatura nella Banca dati F-GAS.

Dati tecnici unità interna AMW PI

Modello						
Unità interna	U.M.	AMW 20 PI	AMW 25 PI	AMW 35 PI	AMW 50 PI	AMW 70 PI
Ventilatore						
Potenza nominale assorbita	W	30	30	30	30	30
Corrente nominale assorbita	A	0,15	0,15	0,15	0,15	0,15
Portata aria massima velocità	m³/h	730	730	800	880	880
Portata aria media velocità	m³/h	450	450	560	680	680
Portata aria minima velocità	m³/h	380	380	450	550	550
Portata aria superminima velocità	m³/h	220	220	260	420	420
numero di giri massimo	rpm	950	950	1050	1200	1350
numero di giri medio	rpm	800	800	925	1050	1300
numero di giri minimo	rpm	650	650	800	900	1100
numero di giri superminimo	rpm	520	520	520	550	670
Batteria interna						
Materiale scambiatore	tipo	Tubi in rame, alette in alluminio con speciale trattamento				
Livelli sonori raffreddamento						
Pressione sonora superminimo (1)	dB(A)	16	16	17	20	29
Pressione sonora minimo (1)	dB(A)	25	25	26	29	37
Pressione sonora medio (1)	dB(A)	32	32	33	37	45
Pressione sonora massimo (1)	dB(A)	39	39	40	45	47
Potenza sonora	dB(A)	56	56	57	60	65
Livelli sonori riscaldamento						
Pressione sonora superminimo (1)	dB(A)	16	16	17	20	29
Pressione sonora minimo (1)	dB(A)	25	25	26	29	37
Pressione sonora medio (1)	dB(A)	32	32	33	37	45
Pressione sonora massimo (1)	dB(A)	39	39	40	45	47
Potenza sonora	dB(A)	56	56	57	60	65

(1) Pressione sonora in campo libero ad 1 mt fronte unità secondo GB / T7725-2022

Dati tecnici unità interna AMS P

Modello				
Unità interna	U.M.	AMS 35 P	AMS 50 P	AMS 70 P
Ventilatore				
Potenza nominale assorbita	W	30	30	120
Corrente nominale assorbita	A	0,20	0,20	0,50
Portata aria massima velocità	m³/h	750	880	1250
Portata aria media velocità	m³/h	620	750	1128
Portata aria minima velocità	m³/h	500	650	930
Portata aria superminima velocità	m³/h	400	500	840
numero di giri massimo	rpm	800	910	900
numero di giri medio	rpm	700	800	830
numero di giri minimo	rpm	600	720	760
numero di giri superminimo	rpm	500	600	700
Batteria interna				
Materiale scambiatore	tipo	Tubi in rame, alette in alluminio con speciale trattamento		
Livelli sonori raffreddamento				
Pressione sonora superminimo (1)	dB(A)	28	31	35
Pressione sonora minimo (1)	dB(A)	31	36	38
Pressione sonora medio (1)	dB(A)	35	40	40
Pressione sonora massimo (1)	dB(A)	40	46	43
Potenza sonora	dB(A)	54	57	61
Livelli sonori riscaldamento				
Pressione sonora superminimo (1)	dB(A)	28	31	35
Pressione sonora minimo (1)	dB(A)	31	36	38
Pressione sonora medio (1)	dB(A)	35	40	40
Pressione sonora massimo (1)	dB(A)	40	46	43
Potenza sonora	dB(A)	54	57	61

(1) Pressione sonora in campo libero ad 1 mt fronte unità secondo GB / T7725-2022

Dati tecnici unità interna AMC P

Modello				
Unità interna	U.M.	AMC 25 P	AMC 35 P	AMC 42 P
Ventilatore				
Potenza nominale assorbita	W	40	40	40
Corrente nominale assorbita	A	0,25	0,25	0,25
Portata aria massima velocità	m³/h	400	450	530
Portata aria media velocità	m³/h	350	400	480
Portata aria minima velocità	m³/h	300	350	430
Portata aria superminima velocità	m³/h	250	300	380
numero di giri massimo	rpm	600	650	750
numero di giri medio	rpm	520	570	670
numero di giri minimo	rpm	450	500	600
numero di giri superminimo	rpm	400	450	550
Batteria interna				
Materiale scambiatore	tipo	Tubi in rame, alette in alluminio con speciale trattamento		
Livelli sonori raffreddamento				
Pressione sonora superminimo (1)	dB(A)	31	36	41
Pressione sonora minimo (1)	dB(A)	34	38	43
Pressione sonora medio (1)	dB(A)	38	42	46
Pressione sonora massimo (1)	dB(A)	42	46	49
Potenza sonora	dB(A)	52	55	58
Livelli sonori riscaldamento				
Pressione sonora superminimo (1)	dB(A)	31	36	41
Pressione sonora minimo (1)	dB(A)	34	38	43
Pressione sonora medio (1)	dB(A)	38	42	46
Pressione sonora massimo (1)	dB(A)	42	46	49
Potenza sonora	dB(A)	52	55	58

(1) Pressione sonora in campo libero ad 1 mt fronte unità secondo GB / T7725-2022

Dati tecnici unità interna AMK P

Modello					
Unità interna	U.M.	AMK 25 P	AMK 35 P	AMK 50 P	AMK 70 P
Ventilatore					
Potenza nominale assorbita	W	30	40	40	50
Corrente nominale assorbita	A	0,14	0,15	0,15	0,22
Portata aria massima velocità	m^3/h	510	620	700	1260
Portata aria media velocità	m^3/h	450	520	620	1070
Portata aria minima velocità	m^3/h	390	420	500	820
Portata aria superminima velocità	m^3/h	330	350	450	680
numero di giri massimo	rpm	600	700	800	650
numero di giri medio	rpm	550	600	700	600
numero di giri minimo	rpm	500	550	600	550
numero di giri superminimo	rpm	450	500	550	500
Batteria interna					
Materiale scambiatore	tipo	Tubi in rame, alette in alluminio con speciale trattamento			
Livelli sonori raffreddamento					
Pressione sonora superminimo (1)	dB(A)	23	28	32	26
Pressione sonora minimo (1)	dB(A)	25	32	35	29
Pressione sonora medio (1)	dB(A)	28	35	37	33
Pressione sonora massimo (1)	dB(A)	31	37	42	36
Potenza sonora	dB(A)	48	52	55	55
Livelli sonori riscaldamento					
Pressione sonora superminimo (1)	dB(A)	24	29	33	27
Pressione sonora minimo (1)	dB(A)	26	33	36	30
Pressione sonora medio (1)	dB(A)	29	36	38	34
Pressione sonora massimo (1)	dB(A)	32	38	43	38
Potenza sonora	dB(A)	49	53	56	56

(1) Pressione sonora in campo libero ad 1 mt fronte unità secondo GB / T7725-2022

Dati tecnici unità interna AMD PA

Modello						
Unità interna	U.M.	AMD 25 PAI	AMD 35 PAI	AMD 50 PA	AMD 70 PA	AMD 50 PB
Ventilatore						
Potenza nominale assorbita	W	30	40	40	65	200
Corrente nominale assorbita	A	0,14	0,17	0,17	0,28	0,87
Portata aria massima velocità	m^3/h	510	620	700	1000	1440
Portata aria media velocità	m^3/h	450	520	620	850	1260
Portata aria minima velocità	m^3/h	390	420	500	750	1100
Portata aria superminima velocità	m^3/h	330	350	450	650	900
numero di giri massimo	rpm	600	700	800	1250	850
numero di giri medio	rpm	550	600	700	1100	750
numero di giri minimo	rpm	500	550	600	1000	650
numero di giri superminimo	rpm	450	500	550	900	600
Batteria interna						
Materiale scambiatore	tipo	Tubi in rame, alette in alluminio con speciale trattamento				
Livelli sonori raffreddamento						
Pressione sonora superminimo (1)	dB(A)	23	28	32	30	30
Pressione sonora minimo (1)	dB(A)	25	32	35	33	37
Pressione sonora medio (1)	dB(A)	28	35	37	35	43
Pressione sonora massimo (1)	dB(A)	31	37	42	38	47
Potenza sonora	dB(A)	48	52	55	57	58
Livelli sonori riscaldamento						
Pressione sonora superminimo (1)	dB(A)	24	29	33	31	31
Pressione sonora minimo (1)	dB(A)	26	33	36	34	38
Pressione sonora medio (1)	dB(A)	29	36	38	36	44
Pressione sonora massimo (1)	dB(A)	32	38	43	39	48
Potenza sonora	dB(A)	49	53	56	58	59

(1) Pressione sonora in campo libero ad 1 mt fronte unità secondo GB / T7725-2022

PRESTAZIONI SECONDO NORME EN 14511 E EN 14825

2XAMW 25 ST NI – AARIA MULTI 250 PI

RISCALDAMENTO					
Prestazioni a pieno carico					
	Prestazioni a pieno carico UNI EN 14511		Prestazioni a carico parziale UNI EN 14825		
Temperatura aria interna	20°C		20°C		
Temperatura aria esterna	Capacità nominale (kW)	COP	COP		
-7	3,60	1,92	2,78		
2	3,83	2,33	4,16		
7	5,00	3,71	4,63		
12	4,02	3,34	5,57		
Prestazioni a carico parziale					
		A	B	C	D
Temperatura aria esterna (°C)	-10	-7 (T bival)	2	7	12
PLR – Fattore di carico climatico	1,00	0,88	0,54	0,35	0,15
P design – Potenza di progetto	4,09				
DC – Potenza a pieno carico		3,60	3,83	5,00	4,02
COP' a pieno carico		1,92	2,33	3,71	3,34
COP a carico parziale		2,78	4,16	4,63	5,57
CR – Fattore di carico	>1	1,00	0,58	0,29	0,15
f COP – Fattore correttivo	1	1,45	1,79	1,25	1,67

RAFFRESCAMENTO			
	Fattore di carico	Temperatura esterna (°C)	EER
EER1	100%	35	3,42
EER2	75%	30	5,34
EER3	50%	25	7,73
EER4	25%	20	10,67

2XAMW 25 PI – AARIA MULTI 250 PI

RISCALDAMENTO					
Prestazioni a pieno carico					
	Prestazioni a pieno carico UNI EN 14511		Prestazioni a carico parziale UNI EN 14825		
Temperatura aria interna	20°C		20°C		
Temperatura aria esterna	Capacità nominale (kW)	COP	COP		
-7	3,71	2,23	2,99		
2	4,40	2,43	4,60		
7	5,20	4,30	5,78		
12	4,76	3,49	7,30		
Prestazioni a carico parziale					
		A	B	C	D
Temperatura esterna (°C)	-10	-7 (T bival)	2	7	12
PLR – Fattore di carico climatico	1,00	0,88	0,54	0,35	0,15
P design – Potenza di progetto	4,22				
DC – Potenza a pieno carico		3,71	4,40	5,20	4,76
COP' a pieno carico		2,23	2,43	4,30	3,49
COP a carico parziale		2,99	4,60	5,78	7,30
CR – Fattore di carico	>1	1,00	0,50	0,28	0,13
f COP – Fattore correttivo	1	1,34	1,89	1,34	2,09

RAFFRESCAMENTO			
	Fattore di carico	Temperatura esterna (°C)	EER
EER1	100%	35	4,30
EER2	75%	30	7,10
EER3	50%	25	10,62
EER4	25%	20	18,50

3XAMW 25 PI AARIA MULTI 355 PI

RISCALDAMENTO					
Prestazioni a pieno carico					
	Prestazioni a pieno carico UNI EN 14511		Prestazioni a carico parziale UNI EN 14825		
Temperatura aria interna	20°C		20°C		
Temperatura aria esterna	Capacità nominale (kW)	COP	COP		
-7	4,10	2,55	2,70		
2	5,60	3,30	4,30		
7	6,40	4,00	4,80		
12	6,90	4,30	6,20		
Prestazioni a carico parziale					
		A	B	C	D
Temperatura esterna (°C)	-10	-7 (T bival)	2	7	12
PLR - Fattore di carico climatico	1,00	0,88	0,54	0,35	0,15
P design - Potenza di progetto	4,66				
DC - Potenza a pieno carico		4,10	5,60	6,40	6,90
COP' a pieno carico		2,55	3,30	4,00	4,30
COP a carico parziale		2,70	4,30	4,80	6,20
CR - Fattore di carico	>1	1,00	0,39	0,22	0,09
f COP - Fattore correttivo	1	1,06	1,30	1,20	1,44

RAFFRESCAMENTO			
	Fattore di carico	Temperatura esterna (°C)	EER
EER1	100%	35	4,00
EER2	75%	30	6,44
EER3	50%	25	10,30
EER4	25%	20	14,70

3XAMW 25 PI AARIA MULTI 370 PI

RISCALDAMENTO					
Prestazioni a pieno carico					
	Prestazioni a pieno carico UNI EN 14511		Prestazioni a carico parziale UNI EN 14825		
Temperatura aria interna	20°C		20°C		
Temperatura aria esterna	Capacità nominale (kW)	COP	COP		
-7	5,00	2,85	2,92		
2	6,40	3,52	4,20		
7	7,60	4,00	5,60		
12	7,95	4,20	6,46		
Prestazioni a carico parziale					
		A	B	C	D
Temperatura aria esterna (°C)	-10	-7 (T bival)	2	7	12
PLR - Fattore di carico climatico	1,00	0,88	0,54	0,35	0,15
P design - Potenza di progetto	5,68				
DC - Potenza a pieno carico		5,00	6,40	7,60	7,95
COP' a pieno carico		2,85	3,52	4,00	4,20
COP a carico parziale		2,92	4,20	5,60	6,46
CR - Fattore di carico	>1	1,00	0,35	0,19	0,08
f COP - Fattore correttivo	1	1,02	1,19	1,40	1,54

RAFFRESCAMENTO			
	Fattore di carico	Temperatura esterna (°C)	EER
EER1	100%	35	4,00
EER2	75%	30	6,10
EER3	50%	25	10,20
EER4	25%	20	14,87

4XAMW 25 PI – AARIA MULTI 475 PI

RISCALDAMENTO					
Prestazioni a pieno carico					
	Prestazioni a pieno carico UNI EN 14511		Prestazioni a carico parziale UNI EN 14825		
Temperatura aria interna	20°C		20°C		
Temperatura aria esterna	Capacità nominale (kW)	COP	COP		
-7	5,70	2,78	2,82		
2	7,47	3,52	3,93		
7	8,60	4,00	5,22		
12	9,03	4,22	6,36		
Prestazioni a carico parziale					
		A	B	C	D
Temperatura esterna (°C)	-10	-7 (T bival)	2	7	12
PLR – Fattore di carico climatico	1,00	0,88	0,54	0,35	0,15
P design – Potenza di progetto	6,48				
DC – Potenza a pieno carico		5,70	7,47	8,60	9,03
COP' a pieno carico		2,78	3,52	4,00	4,22
COP a carico parziale		2,82	3,93	5,22	6,36
CR – Fattore di carico	>1	1,00	0,30	0,17	0,07
f COP – Fattore correttivo	1	1,01	1,12	1,31	1,51

RAFFRESCAMENTO			
	Fattore di carico	Temperatura esterna (°C)	EER
EER1	100%	35	3,80
EER2	75%	30	5,95
EER3	50%	25	9,47
EER4	25%	20	13,11

4XAMW 25 PI – AARIA MULTI 485 PI

RISCALDAMENTO					
Prestazioni a pieno carico					
	Prestazioni a pieno carico UNI EN 14511		Prestazioni a carico parziale UNI EN 14825		
Temperatura aria interna	20°C		20°C		
Temperatura aria esterna	Capacità nominale (kW)	COP	COP		
-7	6,24	2,75	2,78		
2	8,13	3,38	3,87		
7	9,60	4,00	4,67		
12	9,90	4,15	5,92		
Prestazioni a carico parziale					
		A	B	C	D
Temperatura esterna (°C)	-10	-7 (T bival)	2	7	12
PLR – Fattore di carico climatico	1,00	0,88	0,54	0,35	0,15
P design – Potenza di progetto	7,09				
DC – Potenza a pieno carico		6,24	8,13	9,60	9,90
COP' a pieno carico		2,75	3,38	4,00	4,15
COP a carico parziale		2,78	3,87	4,67	5,92
CR – Fattore di carico	>1	1,00	0,27	0,15	0,06
f COP – Fattore correttivo	1	1,01	1,14	1,17	1,43

RAFFRESCAMENTO			
	Fattore di carico	Temperatura esterna (°C)	EER
EER1	100%	35	3,40
EER2	75%	30	5,73
EER3	50%	25	8,27
EER4	25%	20	11,55

5XAMW 25 PI – AARIA MULTI 590 PI

RISCALDAMENTO			
Prestazioni a pieno carico			
	Prestazioni a pieno carico UNI EN 14511		Prestazioni a carico parziale UNI EN 14825
Temperatura aria interna	20°C		20°C
Temperatura aria esterna	Capacità nominale (kW)	COP	COP
-7	6,90	2,68	2,77
2	9,10	3,29	4,03
7	10,40	3,73	5,60
12	11,40	3,95	7,13

Prestazioni a carico parziale					
		A	B	C	D
Temperatura esterna (°C)	-10	-7 (T bival)	2	7	12
PLR - Fattore di carico climatico	1,00	0,88	0,54	0,35	0,15
P design - Potenza di progetto	7,84				
DC - Potenza a pieno carico		6,90	9,10	10,40	11,40
COP' a pieno carico		2,68	3,29	3,73	3,95
COP a carico parziale		2,77	4,03	5,60	7,13
CR - Fattore di carico	>1	1,00	0,24	0,14	0,05
f COP - Fattore correttivo	1	1,03	1,22	1,50	1,81

RAFFRESCAMENTO			
	Fattore di carico	Temperatura esterna (°C)	EER
EER1	100%	35	3,23
EER2	75%	30	5,38
EER3	50%	25	9,35
EER4	25%	20	14,20

ABBINAMENTI

AARIA MULTI 250 PI in abbinamento con AMW ST NI

RAFFREDDAMENTO

Combinazioni			Capacità nominale singola		Capacità nominale totale			Potenza assorbita totale			Corrente assorbita totale			EER	SEER	Classe energetica	Consumo energetico annuo
	Unità interne		Unità interne														
	A	B	A	B	Min	Nom	Max	Min	Nom	Max	Min	Nom	Max				
			kW			kW			kW			A		W/W	W/W		kWh/anno
1:2	25	25	2,40	2,40	1,10	4,80	5,20	0,35	1,40	2,10	1,60	6,20	9,40	3,42	6,10	A++	275
	25	35	2,10	2,70	1,10	4,80	5,20	0,35	1,40	2,10	1,60	6,20	9,40	3,42	6,10	A++	275
	35	35	2,40	2,40	1,10	4,80	5,40	0,35	1,40	2,10	1,60	6,20	9,40	3,42	6,10	A++	275

RISCALDAMENTO

Combinazioni			Capacità nominale singola		Capacità nominale totale			Potenza assorbita totale			Corrente assorbita totale			COP	SCOP	Classe energetica	Consumo energetico annuo
	Unità interne		Unità interne														
	A	B	A	B	Min	Nom	Max	Min	Nom	Max	Min	Nom	Max				
			kW			kW			kW			A		W/W	W/W		kWh/anno
1:2	25	25	2,50	2,50	1,40	5,00	5,80	0,52	1,35	2,00	2,30	6,00	9,10	3,71	4,00	A+	1400
	25	35	2,40	2,60	1,50	5,00	5,90	0,53	1,35	2,00	2,40	6,00	9,10	3,71	4,00	A+	1400
	35	35	2,50	2,50	1,60	5,00	5,90	0,55	1,35	2,00	2,50	6,00	9,10	3,71	4,00	A+	1400

Dati di riferimento per incentivi fiscali.

AARIA MULTI 250 PI

RAFFREDDAMENTO

Combinazioni			Capacità nominale singola		Capacità nominale totale			Potenza assorbita totale			Corrente assorbita totale			EER	SEER	Classe energetica	Consumo energetico annuo
	Unità interne		Unità interne														
	A	B	A	B	Min	Nom	Max	Min	Nom	Max	Min	Nom	Max				
			kW			kW			kW			A		W/W	W/W		kWh/anno
1:2	20	20	2,25	2,25	1,30	4,50	5,60	0,33	1,05	1,96	1,56	4,74	8,79	4,30	8,50	A+++	185
	20	25	2,20	2,30	1,30	4,50	5,60	0,33	1,05	1,96	1,56	4,74	8,79	4,30	8,50	A+++	185
	20	35	2,20	2,40	1,30	4,60	5,80	0,35	1,07	2,01	1,65	4,90	9,01	4,30	8,50	A+++	189
	20	50	1,80	2,80	1,30	4,60	6,00	0,35	1,07	2,05	1,65	4,90	9,19	4,30	8,50	A+++	189
	25	25	2,30	2,30	1,30	4,60	6,00	0,35	1,07	2,01	1,64	4,90	9,01	4,30	8,50	A+++	189
	25	35	2,20	2,40	1,30	4,60	6,00	0,35	1,07	2,02	1,64	4,90	9,05	4,30	8,50	A+++	189
	25	50	1,90	2,70	1,30	4,60	6,00	0,35	1,07	2,05	1,64	4,90	9,19	4,30	8,50	A+++	189
	35	35	2,30	2,30	1,30	4,60	6,00	0,35	1,07	2,05	1,64	4,90	9,19	4,30	8,50	A+++	189
	35	50	2,20	2,60	1,30	4,80	6,20	0,35	1,12	2,10	1,64	5,06	9,41	4,30	8,50	A+++	198

RISCALDAMENTO

Combinazioni			Capacità nominale singola		Capacità nominale totale			Potenza assorbita totale			Corrente assorbita totale			COP	SCOP	Classe energetica	Consumo energetico annuo
	Unità interne		Unità interne														
	A	B	A	B	Min	Nom	Max	Min	Nom	Max	Min	Nom	Max				
			kW			kW			kW			A		W/W	W/W		kWh/anno
1:2	20	20	2,50	2,50	1,50	5,00	6,30	0,49	1,16	1,98	2,20	5,27	8,78	4,30	4,60	A++	1157
	20	25	2,40	2,60	1,50	5,00	6,30	0,49	1,16	1,98	2,20	5,27	8,78	4,30	4,60	A++	1157
	20	35	2,50	2,60	1,60	5,10	6,40	0,52	1,19	2,00	2,30	5,37	8,87	4,30	4,60	A++	1157
	20	50	2,30	2,90	1,60	5,20	6,50	0,52	1,21	2,05	2,50	5,48	9,09	4,30	4,60	A++	1157
	25	25	2,60	2,60	1,60	5,20	6,50	0,52	1,21	2,00	2,50	5,48	8,87	4,30	4,60	A++	1157
	25	35	2,50	2,70	1,70	5,20	6,60	0,53	1,21	2,02	2,50	5,48	8,96	4,30	4,60	A++	1157
	25	50	2,20	3,00	1,80	5,20	6,60	0,55	1,21	2,05	2,50	5,48	9,09	4,30	4,60	A++	1157
	35	35	2,60	2,60	1,80	5,20	6,60	0,55	1,21	2,10	2,50	5,48	9,32	4,30	4,60	A++	1157
	35	50	2,40	3,00	1,80	5,40	6,80	0,55	1,26	2,15	2,50	5,69	9,54	4,30	4,60	A++	1157

Dati di riferimento per incentivi fiscali.

AARIA MULTI 355 PI

RAFFREDDAMENTO

Combinazioni				Capacità nominale singola			Capacità nominale totale			Potenza assorbita totale			Corrente assorbita totale			EER	SEER	Classe energetica	Consumo energetico annuo
	Unità interne			Unità interne															
	A	B	C	A	B	C	Min	Nom	Max	Min	Nom	Max	Min	Nom	Max				
				kW				kW			kW			A		W/W	W/W		kWh/anno
1:2	20	20	–	2,00	2,00	–	1,60	4,00	5,60	0,55	1,18	2,50	2,44	5,38	10,80	3,39	6,80	A++	245
	20	25	–	2,00	2,60	–	1,80	4,60	6,60	0,55	1,28	2,50	2,44	5,84	10,80	3,59	6,80	A++	245
	20	35	–	1,79	3,21	–	2,10	5,00	6,60	0,55	1,36	2,50	2,44	6,20	10,80	3,68	7,00	A++	236
	20	50	–	1,39	3,61	–	2,10	5,00	6,60	0,55	1,36	2,50	2,44	6,20	10,80	3,68	7,00	A++	236
	25	25	–	2,50	2,50	–	2,00	5,00	6,60	0,55	1,36	2,50	2,44	6,20	10,80	3,68	7,00	A++	236
	25	35	–	2,10	2,90	–	2,10	5,00	6,60	0,55	1,34	2,50	2,44	6,11	10,80	3,73	7,00	A++	236
	25	50	–	1,67	3,33	–	2,10	5,00	6,60	0,55	1,34	2,50	2,44	6,11	10,80	3,73	7,80	A++	228
	35	35	–	2,50	2,50	–	2,10	5,00	6,60	0,55	1,34	2,50	2,44	6,11	10,80	3,73	7,80	A++	228
1:3	20	20	20	1,67	1,67	1,67	2,10	5,00	6,60	0,55	1,29	2,50	2,44	5,89	10,80	3,88	7,60	A++	228
	20	20	25	1,52	1,52	1,97	2,10	5,00	6,60	0,55	1,29	2,50	2,44	5,89	10,80	3,88	8,00	A++	220
	20	20	35	1,32	1,32	2,37	2,10	5,00	6,60	0,55	1,27	2,50	2,44	5,79	10,80	3,94	8,00	A++	220
	20	25	25	1,39	1,81	1,81	2,10	5,00	6,60	0,55	1,27	2,50	2,44	5,79	10,80	3,94	8,30	A++	213
	20	25	35	1,22	1,59	2,20	2,10	5,00	6,60	0,55	1,27	2,50	2,44	5,79	10,80	3,94	8,30	A++	213
	25	25	25	1,67	1,67	1,67	2,10	5,00	6,60	0,55	1,25	2,50	2,44	5,70	10,80	4,00	8,50	A+++	210
	25	25	35	1,48	1,48	2,05	2,10	5,00	6,60	0,55	1,25	2,50	2,44	5,70	10,80	4,00	8,50	A+++	210

RISCALDAMENTO

Combinazioni				Capacità nominale singola			Capacità nominale totale			Potenza assorbita totale			Corrente assorbita totale			COP	SCOP	Classe energetica	Consumo energetico annuo
	Unità interne			Unità interne															
	A	B	C	A	B	C	Min	Nom	Max	Min	Nom	Max	Min	Nom	Max				
				kW				kW			kW			A		W/W	W/W		kWh/anno
1:2	20	20	–	2,30	2,30	–	1,20	4,60	7,20	0,55	1,25	2,10	2,44	5,47	9,07	3,68	3,90	A	1447
	20	25	–	2,30	3,60	–	1,20	5,90	7,20	0,55	1,54	2,10	2,44	6,74	9,07	3,83	3,95	A	1440
	20	35	–	2,16	4,24	–	1,20	6,40	7,20	0,55	1,72	2,10	2,44	7,52	9,07	3,72	3,95	A	1440
	20	50	–	1,77	4,63	–	1,70	6,40	7,20	0,55	1,70	2,10	2,44	7,44	9,07	3,76	3,95	A	1440
	25	25	–	3,20	3,20	–	1,70	6,40	7,20	0,55	1,68	2,20	2,44	7,35	9,50	3,81	4,00	A+	1433
	25	35	–	2,84	3,56	–	1,70	6,40	7,20	0,55	1,68	2,20	2,44	7,35	9,50	3,81	4,00	A+	1433
	25	50	–	2,40	4,00	–	1,70	6,40	7,20	0,55	1,66	2,20	2,44	7,26	9,50	3,86	4,20	A+	1425
	35	35	–	3,20	3,20	–	1,70	6,40	7,20	0,55	1,66	2,20	2,44	7,26	9,50	3,86	4,20	A+	1425
1:3	20	20	20	2,13	2,13	2,13	1,70	6,40	7,20	0,55	1,64	2,20	2,44	7,17	9,50	3,90	4,30	A+	1419
	20	20	25	1,80	1,80	2,81	1,70	6,40	7,20	0,55	1,63	2,20	2,44	7,13	9,50	3,93	4,35	A+	1415
	20	20	35	1,62	1,62	3,16	1,70	6,40	7,20	0,55	1,63	2,20	2,44	7,13	9,50	3,93	4,35	A+	1415
	20	25	25	1,55	2,43	2,43	1,70	6,40	7,20	0,55	1,62	2,20	2,44	7,09	9,50	3,95	4,35	A+	1415
	20	25	35	1,42	2,22	2,77	1,70	6,40	7,20	0,55	1,62	2,20	2,44	7,09	9,50	3,95	4,35	A+	1415
	25	25	25	2,13	2,13	2,13	1,70	6,40	7,20	0,55	1,60	2,20	2,44	7,00	9,50	4,00	4,40	A+	1406
	25	25	35	1,97	1,97	2,46	1,70	6,40	7,20	0,55	1,60	2,20	2,44	7,00	9,50	4,00	4,40	A+	1406

Dati di riferimento per incentivi fiscali.

AARIA MULTI 370 PI

RAFFREDDAMENTO

Combinazioni	Unità interne			Capacità nominale singola Unità interne			Capacità nominale totale			Potenza assorbita totale			Corrente assorbita totale			EER	SEER	Classe energetica	Consumo energetico annuo
	A	B	C	A	B	C	Min	Nom	Max	Min	Nom	Max	Min	Nom	Max				
				kW			kW			kW			A			W/W	W/W		kWh/anno
1:2	20	20	–	2,00	2,00	–	1,80	4,00	5,60	0,55	1,21	2,60	2,44	5,37	11,50	3,31	6,80	A++	362
	20	25	–	2,00	2,60	–	1,80	4,60	6,70	0,55	1,35	2,60	2,44	5,99	11,50	3,41	6,80	A++	362
	20	35	–	2,00	3,60	–	1,80	5,60	7,50	0,55	1,65	2,60	2,44	7,32	11,50	3,39	6,90	A++	356
	20	50	–	1,94	5,06	–	2,40	7,00	7,60	0,55	2,02	2,60	2,44	8,96	11,50	3,47	6,90	A++	356
	25	25	–	2,60	2,60	–	2,00	5,20	7,40	0,55	1,52	2,60	2,44	6,74	11,50	3,42	6,90	A++	356
	25	35	–	2,60	3,60	–	2,00	6,20	7,60	0,55	1,79	2,60	2,44	7,94	11,50	3,46	6,90	A++	356
	25	50	–	2,33	4,67	–	2,40	7,00	7,60	0,55	2,00	2,60	2,44	8,87	11,50	3,50	7,00	A++	347
	35	35	–	3,40	3,40	–	2,40	6,80	7,60	0,55	2,00	2,60	2,44	8,87	11,50	3,40	7,00	A++	347
	35	50	–	2,86	4,14	–	2,40	7,00	7,60	0,55	1,82	2,60	2,44	8,07	11,50	3,85	7,40	A++	339
1:3	20	20	20	2,00	2,00	2,00	2,40	6,00	7,60	0,55	1,75	2,60	2,44	7,76	11,50	3,43	7,60	A++	332
	20	20	25	2,00	2,00	2,60	2,40	6,60	7,60	0,55	1,75	2,60	2,44	7,76	11,50	3,77	7,80	A++	327
	20	20	35	1,84	1,84	3,32	2,40	7,00	7,60	0,55	1,80	2,60	2,44	7,99	11,50	3,89	7,80	A++	327
	20	20	50	1,52	1,52	3,96	2,40	7,00	7,60	0,55	1,80	2,60	2,44	7,99	11,50	3,89	8,00	A++	319
	20	25	25	1,94	2,53	2,53	2,40	7,00	7,60	0,55	1,80	2,60	2,44	7,99	11,50	3,89	8,20	A++	312
	20	25	35	1,71	2,22	3,07	2,40	7,00	7,60	0,55	1,80	2,60	2,44	7,99	11,50	3,89	8,20	A++	312
	20	25	50	1,43	1,86	3,71	2,40	7,00	7,60	0,55	1,82	2,60	2,44	8,07	11,50	3,85	8,30	A++	308
	20	35	35	1,52	2,74	2,74	2,40	7,00	7,60	0,55	1,82	2,60	2,44	8,07	11,50	3,85	8,40	A++	301
	25	25	25	2,33	2,33	2,33	2,40	7,00	7,60	0,55	1,75	2,60	2,44	7,80	11,50	4,00	8,50	A+++	296
	25	25	35	2,07	2,07	2,86	2,40	7,00	7,60	0,55	1,75	2,60	2,44	7,80	11,50	4,00	8,50	A+++	296

RISCALDAMENTO

Combinazioni	Unità interne			Capacità nominale singola Unità interne			Capacità nominale totale			Potenza assorbita totale			Corrente assorbita totale			COP	SCOP	Classe energetica	Consumo energetico annuo
	A	B	C	A	B	C	Min	Nom	Max	Min	Nom	Max	Min	Nom	Max				
				kW			kW			kW			A			W/W	W/W		kWh/anno
1:2	20	20	–	2,30	2,30	–	2,60	4,60	8,00	0,55	1,25	2,00	2,44	5,53	8,43	3,68	3,80	A	1844
	20	25	–	2,30	3,60	–	2,70	5,90	8,50	0,55	1,60	2,00	2,44	7,08	8,43	3,69	3,80	A	1844
	20	35	–	2,30	4,50	–	2,70	6,80	8,50	0,55	1,82	2,10	2,44	8,05	8,86	3,74	3,80	A	1844
	20	50	–	2,11	5,49	–	2,90	7,60	8,50	0,55	2,00	2,10	2,44	8,85	8,86	3,80	3,90	A	1835
	25	25	–	3,60	3,60	–	2,90	7,20	8,50	0,55	2,00	2,10	2,44	8,85	8,86	3,60	3,90	A	1835
	25	35	–	3,38	4,22	–	2,90	7,60	8,50	0,55	2,00	2,10	2,44	8,85	8,86	3,80	3,90	A	1835
	25	50	–	2,85	4,75	–	2,90	7,60	8,50	0,55	2,00	2,10	2,44	8,85	8,86	3,80	3,95	A	1830
	35	35	–	3,75	3,75	–	2,90	7,50	8,50	0,55	2,00	2,20	2,44	8,85	9,28	3,75	4,00	A+	1822
	35	50	–	3,26	4,34	–	2,90	7,60	8,50	0,55	2,00	2,20	2,44	8,85	9,28	3,80	4,10	A+	1813
1:3	20	20	20	2,30	2,30	2,30	2,90	6,90	8,50	0,55	1,85	2,30	2,44	8,18	9,70	3,73	4,20	A+	1807
	20	20	25	2,13	2,13	3,34	2,90	7,60	8,50	0,55	1,98	2,30	2,44	8,76	9,70	3,84	4,20	A+	1807
	20	20	35	1,92	1,92	3,76	2,90	7,60	8,50	0,55	1,96	2,30	2,44	8,67	9,70	3,88	4,20	A+	1807
	20	20	50	1,65	1,65	4,30	2,90	7,60	8,50	0,55	1,95	2,30	2,44	8,62	9,70	3,90	4,30	A+	1800
	20	25	25	1,84	2,88	2,88	2,90	7,60	8,50	0,55	1,93	2,30	2,44	8,54	9,70	3,94	4,30	A+	1800
	20	25	35	1,68	2,63	3,29	2,90	7,60	8,50	0,55	1,95	2,30	2,44	8,62	9,70	3,90	4,35	A+	1795
	20	25	50	1,47	2,30	3,83	2,90	7,60	8,50	0,55	1,94	2,30	2,44	8,58	9,70	3,92	4,35	A+	1789
	20	35	35	1,55	3,03	3,03	2,90	7,60	8,50	0,55	1,93	2,30	2,44	8,54	9,70	3,94	4,35	A+	1789
	25	25	25	2,53	2,53	2,53	2,90	7,60	8,50	0,55	1,90	2,30	2,44	8,40	9,70	4,00	4,40	A+	1782
	25	25	35	2,34	2,34	2,92	2,90	7,60	8,50	0,55	1,90	2,30	2,44	8,40	9,70	4,00	4,40	A+	1782

Dati di riferimento per incentivi fiscali.

AARIA MULTI 475 PI

RAFFREDDAMENTO

Combinazioni					Capacità nominale singola				Capacità nominale totale			Potenza assorbita totale			Corrente assorbita totale			EER	SEER	Classe energetica	Consumo energetico annuo
	Unità interne				Unità interne																
	A	B	C	D	A	B	C	D	Min	Nom	Max	Min	Nom	Max	Min	Nom	Max				
					kW				kW			kW			A			W/W	W/W		kWh/anno
1:2	20	20	–	–	2.00	2.00	–	–	2,00	4,00	5,60	0,55	1,30	3,00	2,44	5,77	13,31	3,08	6,20	A++	395
	20	25	–	–	2.00	2.60	–	–	2,00	4,60	6,70	0,55	1,50	3,00	2,44	6,65	13,31	3,07	6,20	A++	395
	20	35	–	–	2.00	3.60	–	–	2,00	5,60	8,10	0,55	1,80	3,00	2,44	7,99	13,31	3,11	6,20	A++	395
	20	50	–	–	2.00	5.20	–	–	2,00	7,20	8,70	0,55	2,20	3,00	2,44	9,76	13,31	3,27	6,20	A++	395
	20	70	–	–	1,76	5,74	–	–	2,00	7,50	8,70	0,55	2,24	3,10	2,44	9,94	13,75	3,35	6,20	A++	395
	25	25	–	–	2.60	2.60	–	–	2,00	5,20	7,80	0,55	1,70	3,10	2,44	7,54	13,75	3,06	6,20	A++	395
	25	35	–	–	2.60	3.60	–	–	2,00	6,20	8,70	0,55	2,00	3,10	2,44	8,87	13,75	3,10	6,20	A++	395
	25	50	–	–	2,50	5,00	–	–	2,00	7,50	8,70	0,55	2,24	3,10	2,44	9,94	13,75	3,35	6,20	A++	395
	25	70	–	–	2,14	5,36	–	–	2,00	7,50	8,70	0,55	2,24	3,10	2,44	9,94	13,75	3,35	6,20	A++	395
	35	35	–	–	3.60	3.60	–	–	2,00	7,20	8,70	0,55	2,20	3,10	2,44	9,76	13,75	3,27	6,20	A++	395
	35	50	–	–	2,95	4,25	–	–	2,00	7,20	8,70	0,55	2,24	3,20	2,44	9,94	14,20	3,21	6,20	A++	395
	35	70	–	–	2,67	4,83	–	–	2,00	7,50	8,70	0,55	2,25	3,20	2,44	9,98	14,20	3,33	6,20	A++	395
	50	50	–	–	3,75	3,75	–	–	2,00	7,50	8,70	0,55	2,18	3,30	2,44	9,67	14,64	3,44	6,20	A++	395
	50	70	–	–	3,33	4,17	–	–	2,00	7,50	8,70	0,55	2,18	3,30	2,44	9,67	14,64	3,44	6,20	A++	395
1:3	20	20	20	–	2.00	2.00	2.00	–	2,40	6,00	8,70	0,55	1,80	3,40	2,44	7,99	15,08	3,33	6,70	A++	387
	20	20	25	–	2.00	2.00	2.60	–	2,40	6,60	8,70	0,55	1,95	3,40	2,44	8,65	15,08	3,38	6,70	A++	387
	20	20	35	–	1,97	1,97	3,55	–	2,40	7,50	8,70	0,55	2,20	3,40	2,44	9,76	15,08	3,41	6,70	A++	387
	20	20	50	–	1,63	1,63	4,24	–	2,40	7,50	8,70	0,55	2,20	3,40	2,44	9,76	15,08	3,41	6,70	A++	387
	20	20	70	–	1,43	1,43	4,64	–	2,40	7,50	8,70	0,55	2,15	3,40	2,44	9,54	15,08	3,49	6,70	A++	387
	20	25	25	–	2.00	2.60	2.60	–	2,40	7,20	8,70	0,55	2,15	3,40	2,44	9,54	15,08	3,35	6,70	A++	387
	20	25	35	–	1,83	2,38	3,29	–	2,40	7,50	8,70	0,55	2,15	3,40	2,44	9,54	15,08	3,49	6,70	A++	387
	20	25	50	–	1,53	1,99	3,98	–	2,40	7,50	8,70	0,55	2,15	3,40	2,44	9,54	15,08	3,49	6,70	A++	387
	20	25	70	–	1,35	1,76	4,39	–	2,40	7,50	8,70	0,55	2,15	3,40	2,44	9,54	15,08	3,49	6,70	A++	387
	20	35	35	–	1,63	2,93	2,93	–	2,40	7,50	8,70	0,55	2,15	3,40	2,44	9,54	15,08	3,49	6,70	A++	387
	20	35	50	–	1,39	2,50	3,61	–	2,40	7,50	8,70	0,55	2,15	3,40	2,44	9,54	15,08	3,49	6,70	A++	387
	20	35	70	–	1,24	2,23	4,03	–	2,40	7,50	8,70	0,55	2,15	3,40	2,44	9,54	15,08	3,49	6,70	A++	387
	25	25	25	–	2,50	2,50	2,50	–	2,40	7,50	8,70	0,55	2,15	3,40	2,44	9,54	15,08	3,49	6,72	A++	387
	25	25	35	–	2,22	2,22	3,07	–	2,40	7,50	8,70	0,55	2,15	3,40	2,44	9,54	15,08	3,49	6,72	A++	387
	25	25	50	–	1,88	1,88	3,75	–	2,40	7,50	8,70	0,55	2,15	3,40	2,44	9,54	15,08	3,49	6,74	A++	387
	25	25	70	–	1,67	1,67	4,17	–	2,40	7,50	8,70	0,55	2,15	3,40	2,44	9,54	15,08	3,49	6,70	A++	387
	25	35	35	–	1,99	2,76	2,76	–	2,40	7,50	8,70	0,55	2,08	3,40	2,44	9,23	15,08	3,61	6,73	A++	387
	25	35	50	–	1,71	2,37	3,42	–	2,40	7,50	8,70	0,55	2,08	3,40	2,44	9,23	15,08	3,61	6,70	A++	387
	25	35	70	–	1,54	2,13	3,84	–	2,40	7,50	8,70	0,55	2,08	3,40	2,44	9,23	15,08	3,61	6,70	A++	387
	35	35	35	–	2,50	2,50	2,50	–	2,40	7,50	8,70	0,55	2,08	3,40	2,44	9,23	15,08	3,61	6,75	A++	387
	35	35	50	–	2,18	2,18	3,15	–	2,40	7,50	8,70	0,55	2,08	3,40	2,44	9,23	15,08	3,61	6,70	A++	387
1:4	20	20	20	20	1,88	1,88	1,88	1,88	2,40	7,50	8,70	0,55	2,12	3,40	2,44	9,41	15,08	3,54	6,80	A++	387
	20	20	20	25	1,74	1,74	1,74	2,27	2,40	7,50	8,70	0,55	2,12	3,40	2,44	9,41	15,08	3,54	6,80	A++	387
	20	20	20	35	1,56	1,56	1,56	2,81	2,40	7,50	8,70	0,55	2,12	3,40	2,44	9,41	15,08	3,54	6,80	A++	387
	20	20	20	50	1,34	1,34	1,34	3,48	2,40	7,50	8,70	0,55	2,02	3,40	2,44	8,96	15,08	3,71	6,80	A++	387
	20	20	20	70	1,20	1,20	1,20	3,90	2,40	7,50	8,70	0,55	2,02	3,40	2,44	8,96	15,08	3,71	6,70	A++	387
	20	20	25	25	1,63	1,63	2,12	2,12	2,40	7,50	8,70	0,55	2,02	3,40	2,44	8,96	15,08	3,71	6,80	A++	387
	20	20	25	35	1,47	1,47	1,91	2,65	2,40	7,50	8,70	0,55	2,02	3,40	2,44	8,96	15,08	3,71	6,80	A++	387
	20	20	25	50	1,27	1,27	1,65	3,31	2,40	7,50	8,70	0,55	2,02	3,40	2,44	8,96	15,08	3,71	6,80	A++	387
	20	20	25	70	1,15	1,15	1,49	3,72	2,40	7,50	8,70	0,55	2,02	3,40	2,44	8,96	15,08	3,71	6,70	A++	387
	20	20	35	35	1,34	1,34	2,41	2,41	2,40	7,50	8,70	0,55	2,02	3,40	2,44	8,96	15,08	3,71	6,80	A++	387
	20	20	35	50	1,17	1,17	2,11	3,05	2,40	7,50	8,70	0,55	2,02	3,40	2,44	8,96	15,08	3,71	6,70	A++	387
	20	25	25	25	1,53	1,99	1,99	1,99	2,40	7,50	8,70	0,55	2,00	3,40	2,44	8,87	15,08	3,75	7,00	A++	381
	20	25	25	35	1,39	1,81	1,81	2,50	2,40	7,50	8,70	0,55	2,00	3,40	2,44	8,87	15,08	3,75	7,00	A++	381
	20	25	25	50	1,21	1,57	1,57	3,15	2,40	7,50	8,70	0,55	2,00	3,40	2,44	8,87	15,08	3,75	7,00	A++	381
	20	25	35	35	1,27	1,65	2,29	2,29	2,40	7,50	8,70	0,55	2,00	3,40	2,44	8,87	15,08	3,75	7,00	A++	381
	20	25	35	50	1,12	1,46	2,01	2,91	2,40	7,50	8,70	0,55	2,00	3,40	2,44	8,87	15,08	3,75	7,00	A++	381
	20	35	35	35	1,17	2,11	2,11	2,11	2,40	7,50	8,70	0,55	2,00	3,40	2,44	8,87	15,08	3,75	7,00	A++	381
	25	25	25	25	1,88	1,88	1,88	1,88	2,40	7,50	8,70	0,55	1,97	3,40	2,44	8,75	15,08	3,80	7,10	A++	375
	25	25	25	35	1,71	1,71	1,71	2,37	2,40	7,50	8,70	0,55	1,97	3,40	2,44	8,75	15,08	3,80	7,10	A++	375
	25	25	25	50	1,50	1,50	1,50	3,00	2,40	7,50	8,70	0,55	1,97	3,40	2,44	8,75	15,08	3,80	7,10	A++	375
	25	25	35	35	1,57	1,57	2,18	2,18	2,40	7,50	8,70	0,55	1,97	3,40	2,44	8,75	15,08	3,80	7,10	A++	375

Dati di riferimento per incentivi fiscali.

RISCALDAMENTO

Combinazioni	Unità interne				Capacità nominale singola Unità interne				Capacità nominale totale			Potenza assorbita totale			Corrente assorbita totale			COP	SCOP	Classe energetica	Consumo energetico annuo
	A	B	C	D	A	B	C	D	Min	Nom	Max	Min	Nom	Max	Min	Nom	Max				
					kW				kW			kW			A			W/W	W/W		kWh/anno
1:2	20	20	–	–	2.30	2.30	–	–	2,80	4,60	8,00	0,55	1,25	2,90	2,44	5,55	12,87	3,68	3,75	A	2189
	20	25	–	–	2.30	3.60	–	–	2,80	5,90	9,00	0,55	1,59	2,90	2,44	7,05	12,87	3,71	3,75	A	2189
	20	35	–	–	2.30	4.50	–	–	2,80	6,80	10,00	0,55	1,83	2,90	2,44	8,12	12,87	3,72	3,75	A	2189
	20	50	–	–	2.30	6.00	–	–	3,10	8,30	10,00	0,55	2,22	2,90	2,44	9,85	12,87	3,74	3,80	A	2189
	20	70	–	–	2,13	6,47	–	–	3,10	8,60	10,00	0,55	2,30	2,90	2,44	10,20	12,87	3,74	3,85	A	2189
	25	25	–	–	3.60	3.60	–	–	3,10	7,20	10,00	0,55	1,94	2,90	2,44	8,61	12,87	3,71	3,85	A	2189
	25	35	–	–	3.60	4.50	–	–	3,10	8,10	10,00	0,55	2,12	2,90	2,44	9,41	12,87	3,82	3,83	A	2189
	25	50	–	–	3,23	5,38	–	–	3,10	8,60	10,00	0,55	2,22	2,90	2,44	9,85	12,87	3,87	3,85	A	2189
	25	70	–	–	2,92	5,68	–	–	3,10	8,60	10,00	0,55	2,22	2,90	2,44	9,85	12,87	3,87	3,84	A	2189
	35	35	–	–	4,30	4,30	–	–	3,10	8,60	10,00	0,55	2,22	2,90	2,44	9,85	12,87	3,87	3,86	A	2189
	35	50	–	–	3,51	4,69	–	–	3,10	8,20	10,00	0,55	2,10	3,00	2,44	9,32	13,31	3,90	3,80	A	2189
	35	70	–	–	3,37	5,23	–	–	3,10	8,60	10,00	0,55	2,20	3,00	2,44	9,76	13,31	3,91	3,84	A	2189
	50	50	–	–	4,30	4,30	–	–	3,10	8,60	10,00	0,55	2,19	3,10	2,44	9,72	13,75	3,93	3,86	A	2189
	50	70	–	–	3,97	4,63	–	–	3,10	8,60	10,00	0,55	2,19	3,10	2,44	9,72	13,75	3,93	3,87	A	2189
1:3	20	20	20	–	2.30	2.30	2.30	–	3,10	6,90	9,50	0,55	1,85	3,10	2,44	8,21	13,75	3,73	3,80	A	2183
	20	20	25	–	2.30	2.30	3.60	–	3,10	8,20	10,00	0,55	2,16	3,10	2,44	9,58	13,75	3,80	3,80	A	2183
	20	20	35	–	2,17	2,17	4,25	–	3,10	8,60	10,00	0,55	2,26	3,10	2,44	10,03	13,75	3,81	3,80	A	2183
	20	20	50	–	1,87	1,87	4,87	–	3,10	8,60	10,00	0,55	2,25	3,10	2,44	9,98	13,75	3,82	3,80	A	2183
	20	20	70	–	1,71	1,71	5,19	–	3,10	8,60	10,00	0,55	2,25	3,10	2,44	9,98	13,75	3,82	3,80	A	2183
	20	25	25	–	2,08	3,26	3,26	–	3,10	8,60	10,00	0,55	2,25	3,10	2,44	9,98	13,75	3,82	3,80	A	2183
	20	25	35	–	1,90	2,98	3,72	–	3,10	8,60	10,00	0,55	2,25	3,10	2,44	9,98	13,75	3,82	3,80	A	2183
	20	25	50	–	1,66	2,60	4,34	–	3,10	8,60	10,00	0,55	2,25	3,10	2,44	9,98	13,75	3,82	3,82	A	2183
	20	25	70	–	1,53	2,40	4,67	–	3,10	8,60	10,00	0,55	2,25	3,10	2,44	9,98	13,75	3,82	3,82	A	2183
	20	35	35	–	1,75	3,42	3,42	–	3,10	8,60	10,00	0,55	2,23	3,10	2,44	9,89	13,75	3,86	3,82	A	2183
	20	35	50	–	1,55	3,02	4,03	–	3,10	8,60	10,00	0,55	2,23	3,10	2,44	9,89	13,75	3,86	3,82	A	2183
	20	35	70	–	1,43	2,80	4,36	–	3,10	8,60	10,00	0,55	2,23	3,10	2,44	9,89	13,75	3,86	3,82	A	2183
	25	25	25	–	2,87	2,87	2,87	–	3,10	8,60	10,00	0,55	2,23	3,10	2,44	9,89	13,75	3,86	3,87	A	2183
	25	25	35	–	2,65	2,65	3,31	–	3,10	8,60	10,00	0,55	2,23	3,10	2,44	9,89	13,75	3,86	3,87	A	2183
	25	25	50	–	2,35	2,35	3,91	–	3,10	8,60	10,00	0,55	2,23	3,10	2,44	9,89	13,75	3,86	3,87	A	2183
	25	25	70	–	2,18	2,18	4,24	–	3,10	8,60	10,00	0,55	2,23	3,10	2,44	9,89	13,75	3,86	3,90	A	2183
	25	35	35	–	2,46	3,07	3,07	–	3,10	8,60	10,00	0,55	2,19	3,10	2,44	9,72	13,75	3,93	3,85	A	2183
	25	35	50	–	2,20	2,74	3,66	–	3,10	8,60	10,00	0,55	2,19	3,10	2,44	9,72	13,75	3,93	3,85	A	2183
	25	35	70	–	2,05	2,56	3,99	–	3,10	8,60	10,00	0,55	2,18	3,10	2,44	9,67	13,75	3,94	3,85	A	2183
	35	35	35	–	2,87	2,87	2,87	–	3,10	8,60	10,00	0,55	2,18	3,10	2,44	9,67	13,75	3,94	3,90	A	2183
	35	35	50	–	2,58	2,58	3,44	–	3,10	8,60	10,00	0,55	2,18	3,10	2,44	9,67	13,75	3,94	3,90	A	2183
1:4	20	20	20	20	2,15	2,15	2,15	2,15	3,10	8,60	10,00	0,55	2,25	3,10	2,44	9,98	13,75	3,82	3,85	A	2183
	20	20	20	25	1,88	1,88	1,88	2,95	3,10	8,60	10,00	0,55	2,22	3,10	2,44	9,85	13,75	3,87	3,85	A	2183
	20	20	20	35	1,74	1,74	1,74	3,39	3,10	8,60	10,00	0,55	2,22	3,10	2,44	9,85	13,75	3,87	3,85	A	2183
	20	20	20	50	1,53	1,53	1,53	4,00	3,10	8,60	10,00	0,55	2,19	3,10	2,44	9,72	13,75	3,93	3,85	A	2183
	20	20	20	70	1,42	1,42	1,42	4,33	3,10	8,60	10,00	0,55	2,19	3,10	2,44	9,72	13,75	3,93	3,85	A	2183
	20	20	25	25	1,68	1,68	2,62	2,62	3,10	8,60	10,00	0,55	2,19	3,10	2,44	9,72	13,75	3,93	3,85	A	2183
	20	20	25	35	1,56	1,56	2,44	3,05	3,10	8,60	10,00	0,55	2,19	3,10	2,44	9,72	13,75	3,93	3,85	A	2183
	20	20	25	50	1,39	1,39	2,18	3,63	3,10	8,60	10,00	0,55	2,19	3,10	2,44	9,72	13,75	3,93	3,90	A	2183
	20	20	25	70	1,30	1,30	2,04	3,96	3,10	8,60	10,00	0,55	2,19	3,10	2,44	9,72	13,75	3,93	3,90	A	2183
	20	20	35	35	1,45	1,45	2,85	2,85	3,10	8,60	10,00	0,55	2,17	3,10	2,44	9,63	13,75	3,96	3,90	A	2183
	20	20	35	50	1,31	1,31	2,56	3,42	3,10	8,60	10,00	0,55	2,17	3,10	2,44	9,63	13,75	3,96	3,90	A	2183
	20	25	25	25	1,51	2,36	2,36	2,36	3,10	8,60	10,00	0,55	2,17	3,10	2,44	9,63	13,75	3,96	3,90	A	2178
	20	25	25	35	1,41	2,21	2,21	2,76	3,10	8,60	10,00	0,55	2,17	3,10	2,44	9,63	13,75	3,96	3,90	A	2178
	20	25	25	50	1,28	2,00	2,00	3,33	3,10	8,60	10,00	0,55	2,17	3,10	2,44	9,63	13,75	3,96	3,95	A	2178
	20	25	35	35	1,33	2,08	2,60	2,60	3,10	8,60	10,00	0,55	2,17	3,10	2,44	9,63	13,75	3,96	3,95	A	2178
	20	25	35	50	1,21	1,89	2,36	3,15	3,10	8,60	10,00	0,55	2,17	3,10	2,44	9,63	13,75	3,96	3,95	A	2178
	20	35	35	35	1,25	2,45	2,45	2,45	3,10	8,60	10,00	0,55	2,16	3,10	2,44	9,58	13,75	3,98	4,00	A	2178
	25	25	25	25	2,15	2,15	2,15	2,15	3,10	8,60	10,00	0,55	2,15	3,10	2,44	9,54	13,75	4,00	4,10	A	2172
	25	25	25	35	2,02	2,02	2,02	2,53	3,10	8,60	10,00	0,55	2,15	3,10	2,44	9,54	13,75	4,00	4,10	A	2172
	25	25	25	50	1,84	1,84	1,84	3,07	3,10	8,60	10,00	0,55	2,15	3,10	2,44	9,54	13,75	4,00	4,10	A	2172
	25	25	35	35	1,91	1,91	2,39	2,39	3,10	8,60	10,00	0,55	2,15	3,10	2,44	9,54	13,75	4,00	4,10	A	2172

Dati di riferimento per incentivi fiscali.

AARIA MULTI 485 PI

RAFFREDDAMENTO

Combinazioni	Unità interne				Capacità nominale singola – Unità interne				Capacità nominale totale			Potenza assorbita totale			Corrente assorbita totale			EER	SEER	Classe energetica	Consumo energetico annuo
	A	B	C	D	A	B	C	D	Min	Nom	Max	Min	Nom	Max	Min	Nom	Max				
					kW				kW			kW			A			W/W	W/W		kWh/anno
1:2	20	20	–	–	2.00	2.00	–	–	2,50	4,00	5,60	0,55	1,30	3,20	2,44	5,77	14,20	3,08	6,20	A++	464
	20	25	–	–	2.00	2.60	–	–	2,50	4,60	6,70	0,55	1,50	3,20	2,44	6,65	14,20	3,07	6,20	A++	464
	20	35	–	–	2.00	3.60	–	–	2,50	5,60	8,10	0,55	1,80	3,20	2,44	7,99	14,20	3,11	6,20	A++	464
	20	50	–	–	2.00	5.20	–	–	2,50	7,20	9,30	0,55	2,28	3,20	2,44	10,12	14,20	3,16	6,20	A++	464
	20	70	–	–	2,00	6,50	–	–	2,50	8,50	9,30	0,55	2,65	3,30	2,44	11,76	14,64	3,21	6,20	A++	464
	25	25	–	–	2.60	2.60	–	–	2,50	5,20	7,80	0,55	1,60	3,30	2,44	7,10	14,64	3,25	6,20	A++	464
	25	35	–	–	2.60	3.60	–	–	2,50	6,20	9,10	0,55	1,98	3,30	2,44	8,78	14,64	3,13	6,20	A++	464
	25	50	–	–	2.60	5.20	–	–	2,50	7,80	9,30	0,55	2,35	3,30	2,44	10,43	14,64	3,32	6,20	A++	464
	25	70	–	–	2,43	6,07	–	–	2,50	8,50	9,30	0,55	2,60	3,30	2,44	11,54	14,64	3,27	6,20	A++	464
	35	35	–	–	3.60	3.60	–	–	2,50	7,20	9,30	0,55	2,20	3,30	2,44	9,76	14,64	3,27	6,20	A++	464
	35	50	–	–	3,31	4,79	–	–	2,50	8,10	9,50	0,55	2,52	3,30	2,44	11,18	14,64	3,21	6,20	A++	464
	35	70	–	–	3,03	5,47	–	–	2,50	8,50	9,50	0,55	2,59	3,30	2,44	11,49	14,64	3,28	6,20	A++	464
	50	50	–	–	4,25	4,25	–	–	2,50	8,50	9,50	0,55	2,56	3,30	2,44	11,36	14,64	3,32	6,20	A++	464
	50	70	–	–	3,78	4,72	–	–	2,50	8,50	9,50	0,55	2,55	3,30	2,44	11,31	14,64	3,33	6,20	A++	464
	70	70	–	–	4,25	4,25	–	–	2,50	8,50	9,50	0,55	2,55	3,30	2,44	11,31	14,64	3,33	6,20	A++	464
1:3	20	20	20	–	2.00	2.00	2.00	–	3,00	6,00	9,50	0,55	1,85	3,50	2,44	8,21	15,53	3,24	6,70	A++	459
	20	20	25	–	2.00	2.00	2.60	–	3,00	6,60	9,50	0,55	2,00	3,50	2,44	8,87	15,53	3,30	6,70	A++	459
	20	20	35	–	2.00	2.00	3.60	–	3,00	7,60	9,50	0,55	2,30	3,50	2,44	10,20	15,53	3,30	6,70	A++	459
	20	20	50	–	1,85	1,85	4,80	–	3,20	8,50	9,50	0,55	2,57	3,50	2,44	11,40	15,53	3,31	6,70	A++	459
	20	20	70	–	1,62	1,62	5,26	–	3,20	8,50	9,50	0,55	2,57	3,50	2,44	11,40	15,53	3,31	6,70	A++	459
	20	25	25	–	2.00	2.60	2.60	–	3,20	7,20	9,50	0,55	2,20	3,50	2,44	9,76	15,53	3,27	6,70	A++	459
	20	25	35	–	2.00	2.60	3.60	–	3,20	8,20	9,50	0,55	2,50	3,50	2,44	11,09	15,53	3,28	6,70	A++	459
	20	25	50	–	1,73	2,26	4,51	–	3,20	8,50	9,50	0,55	2,56	3,50	2,44	11,36	15,53	3,32	6,70	A++	459
	20	25	70	–	1,53	1,99	4,98	–	3,20	8,50	9,50	0,55	2,56	3,50	2,44	11,36	15,53	3,32	6,70	A++	459
	20	35	35	–	1,85	3,33	3,33	–	3,20	8,50	9,50	0,55	2,56	3,50	2,44	11,36	15,53	3,32	6,70	A++	459
	20	35	50	–	1,57	2,83	4,09	–	3,20	8,50	9,50	0,55	2,56	3,50	2,44	11,36	15,53	3,32	6,70	A++	459
	20	35	70	–	1,40	2,53	4,57	–	3,20	8,50	9,50	0,55	2,56	3,50	2,44	11,36	15,53	3,32	6,70	A++	459
	20	50	50	–	1,37	3,56	3,56	–	3,20	8,50	9,50	0,55	2,56	3,50	2,44	11,36	15,53	3,32	6,70	A++	459
	25	25	25	–	2.60	2.60	2.60	–	3,20	7,80	9,50	0,55	2,35	3,50	2,44	10,43	15,53	3,32	6,72	A++	459
	25	25	35	–	2,51	2,51	3,48	–	3,20	8,50	9,50	0,55	2,55	3,50	2,44	11,31	15,53	3,33	6,72	A++	459
	25	25	50	–	2,13	2,13	4,25	–	3,20	8,50	9,50	0,55	2,55	3,50	2,44	11,31	15,53	3,33	6,74	A++	459
	25	25	70	–	1,89	1,89	4,72	–	3,20	8,50	9,50	0,55	2,55	3,50	2,44	11,31	15,53	3,33	6,70	A++	459
	25	35	35	–	2,26	3,12	3,12	–	3,20	8,50	9,50	0,55	2,55	3,50	2,44	11,31	15,53	3,33	6,73	A++	459
	25	35	50	–	1,94	2,68	3,88	–	3,20	8,50	9,50	0,55	2,55	3,50	2,44	11,31	15,53	3,33	6,70	A++	459
	25	35	70	–	1,74	2,41	4,35	–	3,20	8,50	9,50	0,55	2,55	3,50	2,44	11,31	15,53	3,33	6,70	A++	459
	25	50	50	–	1,70	3,40	3,40	–	3,20	8,50	9,50	0,55	2,55	3,50	2,44	11,31	15,53	3,33	6,70	A++	459
	35	35	35	–	2,83	2,83	2,83	–	3,20	8,50	9,50	0,55	2,53	3,50	2,44	11,22	15,53	3,36	6,75	A++	459
	35	35	50	–	2,47	2,47	3,56	–	3,20	8,50	9,50	0,55	2,53	3,50	2,44	11,22	15,53	3,36	6,70	A++	459
	35	35	70	–	2,23	2,23	4,03	–	3,20	8,50	9,50	0,55	2,53	3,50	2,44	11,22	15,53	3,36	6,70	A++	459
	35	50	50	–	2,19	3,16	3,16	–	3,20	8,50	9,50	0,55	2,53	3,50	2,44	11,22	15,53	3,36	6,75	A++	459
1:4	20	20	20	20	2.00	2.00	2.00	2.00	3,20	8,00	9,50	0,55	2,43	3,50	2,44	10,78	15,53	3,29	6,80	A++	459
	20	20	20	25	1,98	1,98	1,98	2,57	3,20	8,50	9,50	0,55	2,55	3,50	2,44	11,31	15,53	3,33	6,80	A++	459
	20	20	20	35	1,77	1,77	1,77	3,19	3,20	8,50	9,50	0,55	2,54	3,50	2,44	11,27	15,53	3,35	6,80	A++	459
	20	20	20	50	1,52	1,52	1,52	3,95	3,20	8,50	9,50	0,55	2,54	3,50	2,44	11,27	15,53	3,35	6,80	A++	459
	20	20	20	70	1,36	1,36	1,36	4,42	3,20	8,50	9,50	0,55	2,54	3,50	2,44	11,27	15,53	3,35	6,70	A++	459
	20	20	25	25	1,85	1,85	2,40	2,40	3,20	8,50	9,50	0,55	2,54	3,50	2,44	11,27	15,53	3,35	6,80	A++	459
	20	20	25	35	1,67	1,67	2,17	3,00	3,20	8,50	9,50	0,55	2,54	3,50	2,44	11,27	15,53	3,35	6,80	A++	459
	20	20	25	50	1,44	1,44	1,87	3,75	3,20	8,50	9,50	0,55	2,54	3,50	2,44	11,27	15,53	3,35	6,80	A++	459
	20	20	25	70	1,30	1,30	1,69	4,22	3,20	8,50	9,50	0,55	2,54	3,50	2,44	11,27	15,53	3,35	6,70	A++	459
	20	20	35	35	1,52	1,52	2,73	2,73	3,20	8,50	9,50	0,55	2,54	3,50	2,44	11,27	15,53	3,35	6,80	A++	459
	20	20	35	50	1,33	1,33	2,39	3,45	3,20	8,50	9,50	0,55	2,52	3,50	2,44	11,18	15,53	3,37	6,70	A++	459
	20	25	25	25	1,73	2,26	2,26	2,26	3,20	8,50	9,50	0,55	2,52	3,50	2,44	11,18	15,53	3,37	7,00	A++	452
	20	25	25	35	1,57	2,05	2,05	2,83	3,20	8,50	9,50	0,55	2,52	3,50	2,44	11,18	15,53	3,37	7,00	A++	452
	20	25	25	50	1,37	1,78	1,78	3,56	3,20	8,50	9,50	0,55	2,52	3,50	2,44	11,18	15,53	3,37	7,00	A++	452
	20	25	35	35	1,44	1,87	2,59	2,59	3,20	8,50	9,50	0,55	2,52	3,50	2,44	11,18	15,53	3,37	7,00	A++	452
	20	25	35	50	1,27	1,65	2,28	3,30	3,20	8,50	9,50	0,55	2,52	3,50	2,44	11,18	15,53	3,37	7,00	A++	452
	20	35	35	35	1,33	2,39	2,39	2,39	3,20	8,50	9,50	0,55	2,51	3,50	2,44	11,14	15,53	3,39	7,00	A++	452
	25	25	25	25	2,13	2,13	2,13	2,13	3,20	8,50	9,50	0,55	2,50	3,50	2,44	11,09	15,53	3,40	7,10	A++	447
	25	25	25	35	1,94	1,94	1,94	2,68	3,20	8,50	9,50	0,55	2,50	3,50	2,44	11,09	15,53	3,40	7,10	A++	447
	25	25	25	50	1,70	1,70	1,70	3,40	3,20	8,50	9,50	0,55	2,50	3,50	2,44	11,09	15,53	3,40	7,10	A++	447
	25	25	35	35	1,78	1,78	2,47	2,47	3,20	8,50	9,50	0,55	2,50	3,50	2,44	11,09	15,53	3,40	7,10	A++	447
	25	25	35	50	1,58	1,58	2,19	3,16	3,20	8,50	9,50	0,55	2,50	3,50	2,44	11,09	15,53	3,40	7,10	A++	447
	25	35	35	35	1,65	2,28	2,28	2,28	3,20	8,50	9,50	0,55	2,50	3,50	2,44	11,09	15,53	3,40	7,10	A++	447
	35	35	35	35	2,13	2,13	2,13	2,13	3,20	8,50	9,50	0,55	2,50	3,50	2,44	11,09	15,53	3,40	7,10	A++	447

Dati di riferimento per incentivi fiscali.

RISCALDAMENTO

Combinazioni	Unità interne				Capacità nominale singola				Capacità nominale totale			Potenza assorbita totale			Corrente assorbita totale			COP	SCOP	Classe energetica	Consumo energetico annuo
	A	B	C	D	A	B	C	D	Min	Nom	Max	Min	Nom	Max	Min	Nom	Max				
					kW				kW			kW			A			W/W	W/W		kWh/anno
1:2	20	20	–	–	2.30	2.30	–	–	2,80	4,60	8,00	0,55	1,25	3,30	2,44	5,55	14,64	3,68	3,75	A	2513
	20	25	–	–	2.30	3.60	–	–	3,00	5,90	10,00	0,55	1,59	3,30	2,44	7,05	14,64	3,71	3,75	A	2513
	20	35	–	–	2.30	4.50	–	–	3,20	6,80	10,00	0,55	1,83	3,30	2,44	8,12	14,64	3,72	3,75	A	2513
	20	50	–	–	2.30	6.00	–	–	3,80	8,30	10,50	0,55	2,22	3,30	2,44	9,85	14,64	3,74	3,80	A	2513
	20	70	–	–	2.30	7.00	–	–	4,00	9,30	10,50	0,55	2,50	3,30	2,44	11,09	14,64	3,72	3,85	A	2507
	25	25	–	–	3.60	3.60	–	–	3,40	7,20	10,50	0,55	1,94	3,30	2,44	8,61	14,64	3,71	3,85	A	2507
	25	35	–	–	3.60	4.50	–	–	3,80	8,10	10,50	0,55	2,10	3,30	2,44	9,32	14,64	3,86	3,83	A	2507
	25	50	–	–	3,60	6,00	–	–	4,40	9,60	10,50	0,55	2,50	3,30	2,44	11,09	14,64	3,84	3,85	A	2507
	25	70	–	–	3,26	6,34	–	–	4,40	9,60	10,50	0,55	2,55	3,30	2,44	11,31	14,64	3,76	3,84	A	2507
	35	35	–	–	4.50	4.50	–	–	4,00	9,00	10,50	0,55	2,35	3,30	2,44	10,43	14,64	3,83	3,86	A	2507
	35	50	–	–	3,86	5,14	–	–	4,40	9,00	10,50	0,55	2,37	3,30	2,44	10,51	14,64	3,80	3,80	A	2507
	35	70	–	–	3,76	5,84	–	–	4,40	9,60	10,50	0,55	2,50	3,30	2,44	11,09	14,64	3,84	3,84	A	2507
	50	50	–	–	4,80	4,80	–	–	4,40	9,60	10,50	0,55	2,46	3,30	2,44	10,91	14,64	3,90	3,86	A	2507
	50	70	–	–	4,43	5,17	–	–	4,40	9,60	10,50	0,55	2,48	3,30	2,44	11,00	14,64	3,87	3,87	A	2507
	70	70	–	–	4,80	4,80	–	–	4,40	9,60	10,50	0,55	2,50	3,30	2,44	11,09	14,64	3,84	3,85	A	2507
1:3	20	20	20	–	2.30	2.30	2.30	–	3,80	6,90	10,50	0,55	1,85	3,40	2,44	8,21	15,08	3,73	3,80	A	2507
	20	20	25	–	2.30	2.30	3.60	–	4,00	8,20	10,50	0,55	2,16	3,40	2,44	9,58	15,08	3,80	3,80	A	2507
	20	20	35	–	2.30	2.30	4.50	–	4,20	9,10	10,50	0,55	2,39	3,40	2,44	10,60	15,08	3,81	3,80	A	2507
	20	20	50	–	2,08	2,08	5,43	–	4,40	9,60	10,50	0,55	2,48	3,40	2,44	11,00	15,08	3,87	3,80	A	2507
	20	20	70	–	1,90	1,90	5,79	–	4,40	9,60	10,50	0,55	2,50	3,40	2,44	11,09	15,08	3,84	3,80	A	2507
	20	25	25	–	2,32	3,64	3,64	–	4,40	9,60	10,50	0,55	2,54	3,40	2,44	11,27	15,08	3,78	3,80	A	2507
	20	25	35	–	2,12	3,32	4,15	–	4,40	9,60	10,50	0,55	2,48	3,40	2,44	11,00	15,08	3,87	3,80	A	2507
	20	25	50	–	1,86	2,90	4,84	–	4,40	9,60	10,50	0,55	2,47	3,40	2,44	10,96	15,08	3,89	3,82	A	2507
	20	25	70	–	1,71	2,68	5,21	–	4,40	9,60	10,50	0,55	2,50	3,40	2,44	11,09	15,08	3,84	3,82	A	2507
	20	35	35	–	1,95	3,82	3,82	–	4,40	9,60	10,50	0,55	2,52	3,40	2,44	11,18	15,08	3,81	3,82	A	2507
	20	35	50	–	1,73	3,38	4,50	–	4,40	9,60	10,50	0,55	2,46	3,40	2,44	10,91	15,08	3,90	3,82	A	2507
	20	35	70	–	1,60	3,13	4,87	–	4,40	9,60	10,50	0,55	2,46	3,40	2,44	10,91	15,08	3,90	3,82	A	2507
	20	50	50	–	1,54	4,03	4,03	–	4,40	9,60	10,50	0,55	2,46	3,40	2,44	10,91	15,08	3,90	3,87	A	2501
	25	25	25	–	3,20	3,20	3,20	–	4,40	9,60	10,50	0,55	2,45	3,40	2,44	10,87	15,08	3,92	3,87	A	2501
	25	25	35	–	2,95	2,95	3,69	–	4,40	9,60	10,50	0,55	2,45	3,40	2,44	10,87	15,08	3,92	3,87	A	2501
	25	25	50	–	2,62	2,62	4,36	–	4,40	9,60	10,50	0,55	2,45	3,40	2,44	10,87	15,08	3,92	3,87	A	2501
	25	25	70	–	2,43	2,43	4,73	–	4,40	9,60	10,50	0,55	2,45	3,40	2,44	10,87	15,08	3,92	3,90	A	2501
	25	35	35	–	2,74	3,43	3,43	–	4,40	9,60	10,50	0,55	2,45	3,40	2,44	10,87	15,08	3,92	3,85	A	2501
	25	35	50	–	2,45	3,06	4,09	–	4,40	9,60	10,50	0,55	2,45	3,40	2,44	10,87	15,08	3,92	3,85	A	2501
	25	35	70	–	2,29	2,86	4,45	–	4,40	9,60	10,50	0,55	2,45	3,40	2,44	10,87	15,08	3,92	3,85	A	2501
	25	50	50	–	2,22	3,69	3,69	–	4,40	9,60	10,50	0,55	2,45	3,40	2,44	10,87	15,08	3,92	3,85	A	2501
	35	35	35	–	3,20	3,20	3,20	–	4,40	9,60	10,50	0,55	2,45	3,40	2,44	10,87	15,08	3,92	3,90	A	2501
	35	35	50	–	2,88	2,88	3,84	–	4,40	9,60	10,50	0,55	2,43	3,40	2,44	10,78	15,08	3,95	3,90	A	2501
	35	35	70	–	2,70	2,70	4,20	–	4,40	9,60	10,50	0,55	2,43	3,40	2,44	10,78	15,08	3,95	3,85	A	2501
	35	50	50	–	2,62	3,49	3,49	–	4,40	9,60	10,50	0,55	2,43	3,40	2,44	10,78	15,08	3,95	3,90	A	2501
1:4	20	20	20	20	2.30	2.30	2.30	2.30	4,20	9,20	10,50	0,55	2,42	3,40	2,44	10,74	15,08	3,80	3,85	A	2501
	20	20	20	25	2,10	2,10	2,10	3,29	4,20	9,60	10,50	0,55	2,44	3,40	2,44	10,83	15,08	3,93	3,85	A	2501
	20	20	20	35	1,94	1,94	1,94	3,79	4,40	9,60	10,50	0,55	2,44	3,40	2,44	10,83	15,08	3,93	3,85	A	2501
	20	20	20	50	1,71	1,71	1,71	4,47	4,40	9,60	10,50	0,55	2,44	3,40	2,44	10,83	15,08	3,93	3,85	A	2501
	20	20	20	70	1,59	1,59	1,59	4,83	4,40	9,60	10,50	0,55	2,44	3,40	2,44	10,83	15,08	3,93	3,85	A	2501
	20	20	25	25	1,87	1,87	2,93	2,93	4,40	9,60	10,50	0,55	2,44	3,40	2,44	10,83	15,08	3,93	3,85	A	2501
	20	20	25	35	1,74	1,74	2,72	3,40	4,40	9,60	10,50	0,55	2,43	3,40	2,44	10,78	15,08	3,95	3,85	A	2501
	20	20	25	50	1,55	1,55	2,43	4,06	4,40	9,60	10,50	0,55	2,43	3,40	2,44	10,78	15,08	3,95	3,90	A	2501
	20	20	25	70	1,45	1,45	2,27	4,42	4,40	9,60	10,50	0,55	2,43	3,40	2,44	10,78	15,08	3,95	3,90	A	2501
	20	20	35	35	1,62	1,62	3,18	3,18	4,40	9,60	10,50	0,55	2,43	3,40	2,44	10,78	15,08	3,95	3,90	A	2501
	20	20	35	50	1,46	1,46	2,86	3,81	4,40	9,60	10,50	0,55	2,43	3,40	2,44	10,78	15,08	3,95	3,90	A	2501
	20	25	25	25	1,69	2,64	2,64	2,64	4,40	9,60	10,50	0,55	2,43	3,40	2,44	10,78	15,08	3,95	3,90	A	2501
	20	25	25	35	1,58	2,47	2,47	3,09	4,40	9,60	10,50	0,55	2,42	3,40	2,44	10,74	15,08	3,97	3,90	A	2501
	20	25	25	50	1,42	2,23	2,23	3,72	4,40	9,60	10,50	0,55	2,42	3,40	2,44	10,74	15,08	3,97	3,95	A	2495
	20	25	35	35	1,48	2,32	2,90	2,90	4,40	9,60	10,50	0,55	2,42	3,40	2,44	10,74	15,08	3,97	3,95	A	2495
	20	25	35	50	1,35	2,11	2,63	3,51	4,40	9,60	10,50	0,55	2,42	3,40	2,44	10,74	15,08	3,97	3,95	A	2495
	20	35	35	35	1,40	2,73	2,73	2,73	4,40	9,60	10,50	0,55	2,41	3,40	2,44	10,69	15,08	3,98	4,00	A+	2495
	25	25	25	25	2,40	2,40	2,40	2,40	4,40	9,60	10,50	0,55	2,40	3,40	2,44	10,65	15,08	4,00	4,10	A+	2489
	25	25	25	35	2,26	2,26	2,26	2,82	4,40	9,60	10,50	0,55	2,40	3,40	2,44	10,65	15,08	4,00	4,10	A+	2489
	25	25	25	50	2,06	2,06	2,06	3,43	4,40	9,60	10,50	0,55	2,40	3,40	2,44	10,65	15,08	4,00	4,10	A+	2489
	25	25	35	35	2,13	2,13	2,67	2,67	4,40	9,60	10,50	0,55	2,40	3,40	2,44	10,65	15,08	4,00	4,10	A+	2489
	25	25	35	50	1,95	1,95	2,44	3,25	4,40	9,60	10,50	0,55	2,40	3,40	2,44	10,65	15,08	4,00	4,10	A+	2489
	25	35	35	35	2,02	2,53	2,53	2,53	4,40	9,60	10,50	0,55	2,40	3,40	2,44	10,65	15,08	4,00	4,10	A+	2489
	35	35	35	35	2,40	2,40	2,40	2,40	4,40	9,60	10,50	0,55	2,40	3,40	2,44	10,65	15,08	4,00	4,10	A+	2489

Dati di riferimento per incentivi fiscali.

AARIA MULTI 590 PI

RAFFREDDAMENTO

Combinazioni						Capacità nominale singola					Capacità nominale totale			Potenza assorbita totale			Corrente assorbita totale			EER	SEER	Classe energetica	Consumo energetico annuo
	Unità interne					Unità interne																	
	A	B	C	D	E	A	B	C	D	E	Min	Nom	Max	Min	Nom	Max	Min	Nom	Max				
						kW					kW			kW			A			W/W	W/W		kWh/anno
1:2	20	20	–	–	–	2.00	2.00	–	–	–	2,50	4,00	5,60	0,55	1,50	3,60	2,44	6,65	15,97	2,67	6,20	A++	473
	20	25	–	–	–	2.00	2.60	–	–	–	2,50	4,60	6,70	0,55	1,67	3,60	2,44	7,41	15,97	2,75	6,20	A++	473
	20	35	–	–	–	2.00	3.60	–	–	–	2,50	5,60	8,10	0,55	2,03	3,60	2,44	9,01	15,97	2,76	6,20	A++	473
	20	50	–	–	–	2.00	5.20	–	–	–	2,50	7,20	9,30	0,55	2,58	3,60	2,44	11,45	15,97	2,79	6,20	A++	473
	20	70	–	–	–	2.00	6.50	–	–	–	2,50	8,50	9,30	0,55	2,95	3,60	2,44	13,09	15,97	2,88	6,20	A++	473
	25	25	–	–	–	2.60	2.60	–	–	–	2,50	5,20	7,80	0,55	1,89	3,60	2,44	8,39	15,97	2,75	6,20	A++	473
	25	35	–	–	–	2.60	3.60	–	–	–	2,50	6,20	9,10	0,55	2,23	3,60	2,44	9,89	15,97	2,78	6,20	A++	473
	25	50	–	–	–	2.60	5.20	–	–	–	2,50	7,80	9,30	0,55	2,79	3,60	2,44	12,38	15,97	2,80	6,20	A++	473
	25	70	–	–	–	2,57	6,43	–	–	–	2,50	9,00	9,30	0,55	2,99	3,60	2,44	13,27	15,97	3,01	6,20	A++	473
	35	35	–	–	–	3.60	3.60	–	–	–	2,50	7,20	9,30	0,55	2,41	3,60	2,44	10,69	15,97	2,99	6,20	A++	473
	35	50	–	–	–	3.60	5.20	–	–	–	2,50	8,80	10,00	0,55	2,91	3,60	2,44	12,91	15,97	3,02	6,20	A++	473
	35	70	–	–	–	3,21	5,79	–	–	–	2,50	9,00	11,00	0,55	3,02	3,60	2,44	13,40	15,97	2,98	6,20	A++	473
	50	50	–	–	–	4,50	4,50	–	–	–	2,50	9,00	11,00	0,55	3,01	3,60	2,44	13,35	15,97	2,99	6,20	A++	473
	50	70	–	–	–	4,00	5,00	–	–	–	2,50	9,00	11,00	0,55	3,15	3,60	2,44	13,98	15,97	2,86	6,20	A++	473
	70	70	–	–	–	4,50	4,50	–	–	–	2,50	9,00	11,00	0,55	3,15	3,60	2,44	13,98	15,97	2,86	6,20	A++	473
1:3	20	20	20	–	–	2.00	2.00	2.00	–	–	3,00	6,00	9,50	0,55	2,05	3,80	2,44	9,09	16,86	2,93	6,70	A++	467
	20	20	25	–	–	2.00	2.00	2.60	–	–	3,00	6,60	9,50	0,55	2,21	3,80	2,44	9,80	16,86	2,99	6,70	A++	467
	20	20	35	–	–	2.00	2.00	3.60	–	–	3,00	7,60	9,50	0,55	2,38	3,80	2,44	10,56	16,86	3,19	6,70	A++	467
	20	20	50	–	–	1,96	1,96	5,09	–	–	3,20	9,00	10,00	0,55	2,84	3,80	2,44	12,60	16,86	3,17	6,70	A++	467
	20	20	70	–	–	1,71	1,71	5,57	–	–	3,20	9,00	11,00	0,55	2,98	4,10	2,44	13,22	18,19	3,02	6,70	A++	467
	20	25	25	–	–	2.00	2.60	2.60	–	–	3,20	7,20	9,50	0,55	2,33	3,80	2,44	10,34	16,86	3,09	6,70	A++	467
	20	25	35	–	–	2.00	2.60	3.60	–	–	3,20	8,20	9,50	0,55	2,57	3,80	2,44	11,40	16,86	3,19	6,70	A++	467
	20	25	50	–	–	1,84	2,39	4,78	–	–	3,20	9,00	11,00	0,55	2,88	3,80	2,44	12,78	16,86	3,13	6,70	A++	467
	20	25	70	–	–	1,62	2,11	5,27	–	–	3,20	9,00	11,00	0,55	3,03	4,10	2,44	13,44	18,19	2,97	6,70	A++	467
	20	35	35	–	–	1,96	3,52	3,52	–	–	3,20	9,00	11,00	0,55	2,86	3,80	2,44	12,69	16,86	3,15	6,70	A++	467
	20	35	50	–	–	1,67	3,00	4,33	–	–	3,20	9,00	11,00	0,55	2,99	4,10	2,44	13,27	18,19	3,01	6,70	A++	467
	20	35	70	–	–	1,49	2,68	4,83	–	–	3,20	9,00	11,00	0,55	3,00	4,10	2,44	13,31	18,19	3,00	6,70	A++	467
	20	50	50	–	–	1,45	3,77	3,77	–	–	3,20	9,00	11,00	0,55	2,98	4,10	2,44	13,22	18,19	3,02	6,70	A++	467
	25	25	25	–	–	2.60	2.60	2.60	–	–	3,20	7,80	9,50	0,55	2,56	3,80	2,44	11,36	16,86	3,05	6,72	A++	467
	25	25	35	–	–	2.60	2.60	3.60	–	–	3,20	8,80	10,00	0,55	2,75	3,80	2,44	12,20	16,86	3,20	6,72	A++	467
	25	25	50	–	–	2,25	2,25	4,50	–	–	3,20	9,00	11,00	0,55	2,97	4,10	2,44	13,18	18,19	3,03	6,74	A++	467
	25	25	70	–	–	2,00	2,00	5,00	–	–	3,20	9,00	11,00	0,55	2,97	4,10	2,44	13,18	18,19	3,03	6,70	A++	467
	25	35	35	–	–	2,39	3,31	3,31	–	–	3,20	9,00	11,00	0,55	2,92	3,80	2,44	12,95	16,86	3,08	6,73	A++	467
	25	35	50	–	–	2,05	2,84	4,11	–	–	3,20	9,00	11,00	0,55	2,97	4,10	2,44	13,18	18,19	3,03	6,70	A++	467
	25	35	70	–	–	1,84	2,55	4,61	–	–	3,20	9,00	11,00	0,55	2,97	4,10	2,44	13,18	18,19	3,03	6,70	A++	467
	25	50	50	–	–	1,80	3,60	3,60	–	–	3,20	9,00	11,00	0,55	3,00	4,10	2,44	13,31	18,19	3,00	6,70	A++	467
	35	35	35	–	–	3,00	3,00	3,00	–	–	3,20	9,00	11,00	0,55	2,96	4,10	2,44	13,13	18,19	3,04	6,75	A++	467
	35	35	50	–	–	2,61	2,61	3,77	–	–	3,20	9,00	11,00	0,55	2,96	4,10	2,44	13,13	18,19	3,04	6,70	A++	467
	35	35	70	–	–	2,36	2,36	4,27	–	–	3,20	9,00	11,00	0,55	2,96	4,10	2,44	13,13	18,19	3,04	6,70	A++	467
	35	50	50	–	–	2,31	3,34	3,34	–	–	3,20	9,00	11,00	0,55	3,00	4,10	2,44	13,31	18,19	3,00	6,75	A++	467

RAFFREDDAMENTO

Combinazioni						Capacità nominale singola					Capacità nominale totale			Potenza assorbita totale			Corrente assorbita totale			EER	SEER	Classe energetica	Consumo energetico annuo
	Unità interne					Unità interne																	
	A	B	C	D	E	A	B	C	D	E	Min	Nom	Max	Min	Nom	Max	Min	Nom	Max				
						kW					kW			kW			A			W/W	W/W		kWh/anno
1:4	20	20	20	20	–	2.00	2.00	2.00	2.00	–	3,20	8,00	11,00	0,55	2,66	4,00	2,44	11,80	17,75	3,01	6,80	A++	467
	20	20	20	25	–	2.00	2.00	2.00	2.60	–	3,20	8,60	11,00	0,55	2,78	4,00	2,44	12,33	17,75	3,09	6,80	A++	467
	20	20	20	35	–	1,88	1,88	1,88	3,38	–	3,20	9,00	11,00	0,55	2,86	4,00	2,44	12,69	17,75	3,15	6,80	A++	467
	20	20	20	50	–	1,61	1,61	1,61	4,18	–	3,20	9,00	11,00	0,55	2,91	4,10	2,44	12,91	18,19	3,09	6,80	A++	467
	20	20	20	70	–	1,44	1,44	1,44	4,68	–	3,20	9,00	11,00	0,55	2,91	4,10	2,44	12,91	18,19	3,09	6,70	A++	467
	20	20	25	25	–	1,96	1,96	2,54	2,54	–	3,20	9,00	11,00	0,55	2,83	4,00	2,44	12,56	17,75	3,18	6,80	A++	467
	20	20	25	35	–	1,76	1,76	2,29	3,18	–	3,20	9,00	11,00	0,55	2,91	4,10	2,44	12,91	18,19	3,09	6,80	A++	467
	20	20	25	50	–	1,53	1,53	1,98	3,97	–	3,20	9,00	11,00	0,55	2,91	4,10	2,44	12,91	18,19	3,09	6,80	A++	467
	20	20	25	70	–	1,37	1,37	1,79	4,47	–	3,20	9,00	11,00	0,55	2,92	4,10	2,44	12,95	18,19	3,08	6,70	A++	467
	20	20	35	35	–	1,61	1,61	2,89	2,89	–	3,20	9,00	11,00	0,55	2,91	4,10	2,44	12,91	18,19	3,09	6,80	A++	467
	20	20	35	50	–	1,41	1,41	2,53	3,66	–	3,20	9,00	11,00	0,55	2,91	4,10	2,44	12,91	18,19	3,09	6,70	A++	467
	20	20	50	50	–	1,25	1,25	3,25	3,25	–	3,20	9,00	11,00	0,55	2,92	4,10	2,44	12,95	18,19	3,08	6,90	A++	461
	20	25	25	25	–	1,84	2,39	2,39	2,39	–	3,20	9,00	11,00	0,55	2,85	4,00	2,44	12,64	17,75	3,16	6,90	A++	461
	20	25	25	35	–	1,67	2,17	2,17	3,00	–	3,20	9,00	11,00	0,55	2,90	4,10	2,44	12,87	18,19	3,10	6,90	A++	461
	20	25	25	50	–	1,45	1,89	1,89	3,77	–	3,20	9,00	11,00	0,55	2,90	4,10	2,44	12,87	18,19	3,10	6,90	A++	461
	20	25	35	35	–	1,53	1,98	2,75	2,75	–	3,20	9,00	11,00	0,55	2,84	4,10	2,44	12,60	18,19	3,17	6,90	A++	461
	20	25	35	50	–	1,34	1,75	2,42	3,49	–	3,20	9,00	11,00	0,55	2,86	4,10	2,44	12,69	18,19	3,15	6,90	A++	461
	20	35	35	35	–	1,41	2,53	2,53	2,53	–	3,20	9,00	11,00	0,55	2,87	4,10	2,44	12,73	18,19	3,14	6,90	A++	461
	20	35	35	50	–	1,25	2,25	2,25	3,25	–	3,20	9,00	11,00	0,55	2,93	4,10	2,44	13,00	18,19	3,07	6,90	A++	461
	25	25	25	25	–	2,25	2,25	2,25	2,25	–	3,20	9,00	11,00	0,55	2,87	4,10	2,44	12,73	18,19	3,14	6,90	A++	461
	25	25	25	35	–	2,05	2,05	2,05	2,84	–	3,20	9,00	11,00	0,55	2,81	4,10	2,44	12,47	18,19	3,20	6,90	A++	461
	25	25	25	50	–	1,80	1,80	1,80	3,60	–	3,20	9,00	11,00	0,55	2,78	4,10	2,44	12,33	18,19	3,24	6,90	A++	461
	25	25	35	35	–	1,89	1,89	2,61	2,61	–	3,20	9,00	11,00	0,55	2,81	4,10	2,44	12,47	18,19	3,20	6,90	A++	461
	25	25	35	50	–	1,67	1,67	2,31	3,34	–	3,20	9,00	11,00	0,55	2,79	4,10	2,44	12,38	18,19	3,23	7,00	A++	455
	25	35	35	35	–	1,75	2,42	2,42	2,42	–	3,20	9,00	11,00	0,55	2,79	4,10	2,44	12,38	18,19	3,23	7,00	A++	455
	35	35	35	35	–	2,25	2,25	2,25	2,25	–	3,20	9,00	11,00	0,55	2,79	4,10	2,44	12,38	18,19	3,23	7,00	A++	455
1:5	20	20	20	20	20	1,80	1,80	1,80	1,80	1,80	3,20	9,00	11,00	0,55	2,79	4,10	2,44	12,38	18,19	3,23	7,00	A++	455
	20	20	20	20	25	1,70	1,70	1,70	1,70	2,21	3,20	9,00	11,00	0,55	2,79	4,10	2,44	12,38	18,19	3,23	7,00	A++	455
	20	20	20	20	35	1,55	1,55	1,55	1,55	2,79	3,20	9,00	11,00	0,55	2,79	4,10	2,44	12,38	18,19	3,23	7,00	A++	455
	20	20	20	20	50	1,36	1,36	1,36	1,36	3,55	3,20	9,00	11,00	0,55	2,79	4,10	2,44	12,38	18,19	3,23	7,00	A++	455
	20	20	20	25	25	1,61	1,61	1,61	2,09	2,09	3,20	9,00	11,00	0,55	2,79	4,10	2,44	12,38	18,19	3,23	7,00	A++	455
	20	20	20	25	35	1,48	1,48	1,48	1,92	2,66	3,20	9,00	11,00	0,55	2,79	4,10	2,44	12,38	18,19	3,23	7,00	A++	455
	20	20	20	25	50	1,30	1,30	1,30	1,70	3,39	3,20	9,00	11,00	0,55	2,79	4,10	2,44	12,38	18,19	3,23	7,00	A++	455
	20	20	20	35	35	1,36	1,36	1,36	2,45	2,45	3,20	9,00	11,00	0,55	2,79	4,10	2,44	12,38	18,19	3,23	7,00	A++	455
	20	20	25	25	25	1,53	1,53	1,98	1,98	1,98	3,20	9,00	11,00	0,55	2,79	4,10	2,44	12,38	18,19	3,23	7,00	A++	455
	20	20	25	25	35	1,41	1,41	1,83	1,83	2,53	3,20	9,00	11,00	0,55	2,79	4,10	2,44	12,38	18,19	3,23	7,00	A++	455
	20	20	25	25	50	1,25	1,25	1,63	1,63	3,25	3,20	9,00	11,00	0,55	2,79	4,10	2,44	12,38	18,19	3,23	7,00	A++	455
	20	20	25	35	35	1,30	1,30	1,70	2,35	2,35	3,20	9,00	11,00	0,55	2,79	4,10	2,44	12,38	18,19	3,23	7,00	A++	455
	20	25	25	25	25	1,45	1,89	1,89	1,89	1,89	3,20	9,00	11,00	0,55	2,79	4,10	2,44	12,38	18,19	3,23	7,00	A++	455
	20	25	25	25	35	1,34	1,75	1,75	1,75	2,42	3,20	9,00	11,00	0,55	2,79	4,10	2,44	12,38	18,19	3,23	7,00	A++	455
	25	25	25	25	25	1,80	1,80	1,80	1,80	1,80	3,20	9,00	11,00	0,55	2,79	4,10	2,44	12,38	18,19	3,23	7,10	A++	450
	25	25	25	25	35	1,67	1,67	1,67	1,67	2,31	3,20	9,00	11,00	0,55	2,79	4,10	2,44	12,38	18,19	3,23	7,10	A++	450

Dati di riferimento per incentivi fiscali.

RISCALDAMENTO

Combinazioni						Capacità nominale singola					Capacità nominale totale			Potenza assorbita totale			Corrente assorbita totale			COP	SCOP	Classe energetica	Consumo energetico annuo
	Unità interne					Unità interne																	
	A	B	C	D	E	A	B	C	D	E	Min	Nom	Max	Min	Nom	Max	Min	Nom	Max				
						kW					kW			kW			A			W/W	W/W		kWh/anno
1:2	20	20	–	–	–	2.00	2.00	–	–	–	2,50	4,00	5,60	0,55	1,50	3,60	2,44	6,65	15,97	2,67	6,20	A++	473
	20	25	–	–	–	2.00	2.60	–	–	–	2,50	4,60	6,70	0,55	1,67	3,60	2,44	7,41	15,97	2,75	6,20	A++	473
	20	35	–	–	–	2.00	3.60	–	–	–	2,50	5,60	8,10	0,55	2,03	3,60	2,44	9,01	15,97	2,76	6,20	A++	473
	20	50	–	–	–	2.00	5.20	–	–	–	2,50	7,20	9,30	0,55	2,58	3,60	2,44	11,45	15,97	2,79	6,20	A++	473
	20	70	–	–	–	2.00	6.50	–	–	–	2,50	8,50	9,30	0,55	2,95	3,60	2,44	13,09	15,97	2,88	6,20	A++	473
	25	25	–	–	–	2.60	2.60	–	–	–	2,50	5,20	7,80	0,55	1,89	3,60	2,44	8,39	15,97	2,75	6,20	A++	473
	25	35	–	–	–	2.60	3.60	–	–	–	2,50	6,20	9,10	0,55	2,23	3,60	2,44	9,89	15,97	2,78	6,20	A++	473
	25	50	–	–	–	2.60	5.20	–	–	–	2,50	7,80	9,30	0,55	2,79	3,60	2,44	12,38	15,97	2,80	6,20	A++	473
	25	70	–	–	–	2,57	6,43	–	–	–	2,50	9,00	9,30	0,55	2,99	3,60	2,44	13,27	15,97	3,01	6,20	A++	473
	35	35	–	–	–	3.60	3.60	–	–	–	2,50	7,20	9,30	0,55	2,41	3,60	2,44	10,69	15,97	2,99	6,20	A++	473
	35	50	–	–	–	3.60	5.20	–	–	–	2,50	8,80	10,00	0,55	2,91	3,60	2,44	12,91	15,97	3,02	6,20	A++	473
	35	70	–	–	–	3,21	5,79	–	–	–	2,50	9,00	11,00	0,55	3,02	3,60	2,44	13,40	15,97	2,98	6,20	A++	473
	50	50	–	–	–	4,50	4,50	–	–	–	2,50	9,00	11,00	0,55	3,01	3,60	2,44	13,35	15,97	2,99	6,20	A++	473
	50	70	–	–	–	4,00	5,00	–	–	–	2,50	9,00	11,00	0,55	3,15	3,60	2,44	13,98	15,97	2,86	6,20	A++	473
	70	70	–	–	–	4,50	4,50	–	–	–	2,50	9,00	11,00	0,55	3,15	3,60	2,44	13,98	15,97	2,86	6,20	A++	473
1:3	20	20	20	–	–	2.00	2.00	2.00	–	–	3,00	6,00	9,50	0,55	2,05	3,80	2,44	9,09	16,86	2,93	6,70	A++	467
	20	20	25	–	–	2.00	2.00	2.60	–	–	3,00	6,60	9,50	0,55	2,21	3,80	2,44	9,80	16,86	2,99	6,70	A++	467
	20	20	35	–	–	2.00	2.00	3.60	–	–	3,00	7,60	9,50	0,55	2,38	3,80	2,44	10,56	16,86	3,19	6,70	A++	467
	20	20	50	–	–	1,96	1,96	5,09	–	–	3,20	9,00	10,00	0,55	2,84	3,80	2,44	12,60	16,86	3,17	6,70	A++	467
	20	20	70	–	–	1,71	1,71	5,57	–	–	3,20	9,00	11,00	0,55	2,98	4,10	2,44	13,22	18,19	3,02	6,70	A++	467
	20	25	25	–	–	2.00	2.60	2.60	–	–	3,20	7,20	9,50	0,55	2,33	3,80	2,44	10,34	16,86	3,09	6,70	A++	467
	20	25	35	–	–	2.00	2.60	3.60	–	–	3,20	8,20	9,50	0,55	2,57	3,80	2,44	11,40	16,86	3,19	6,70	A++	467
	20	25	50	–	–	1,84	2,39	4,78	–	–	3,20	9,00	11,00	0,55	2,88	3,80	2,44	12,78	16,86	3,13	6,70	A++	467
	20	25	70	–	–	1,62	2,11	5,27	–	–	3,20	9,00	11,00	0,55	3,03	4,10	2,44	13,44	18,19	2,97	6,70	A++	467
	20	35	35	–	–	1,96	3,52	3,52	–	–	3,20	9,00	11,00	0,55	2,86	3,80	2,44	12,69	16,86	3,15	6,70	A++	467
	20	35	50	–	–	1,67	3,00	4,33	–	–	3,20	9,00	11,00	0,55	2,99	4,10	2,44	13,27	18,19	3,01	6,70	A++	467
	20	35	70	–	–	1,49	2,68	4,83	–	–	3,20	9,00	11,00	0,55	3,00	4,10	2,44	13,31	18,19	3,00	6,70	A++	467
	20	50	50	–	–	1,45	3,77	3,77	–	–	3,20	9,00	11,00	0,55	2,98	4,10	2,44	13,22	18,19	3,02	6,70	A++	467
	25	25	25	–	–	2.60	2.60	2.60	–	–	3,20	7,80	9,50	0,55	2,56	3,80	2,44	11,36	16,86	3,05	6,72	A++	467
	25	25	35	–	–	2.60	2.60	3.60	–	–	3,20	8,80	10,00	0,55	2,75	3,80	2,44	12,20	16,86	3,20	6,72	A++	467
	25	25	50	–	–	2,25	2,25	4,50	–	–	3,20	9,00	11,00	0,55	2,97	4,10	2,44	13,18	18,19	3,03	6,74	A++	467
	25	25	70	–	–	2,00	2,00	5,00	–	–	3,20	9,00	11,00	0,55	2,97	4,10	2,44	13,18	18,19	3,03	6,70	A++	467
	25	35	35	–	–	2,39	3,31	3,31	–	–	3,20	9,00	11,00	0,55	2,92	3,80	2,44	12,95	16,86	3,08	6,73	A++	467
	25	35	50	–	–	2,05	2,84	4,11	–	–	3,20	9,00	11,00	0,55	2,97	4,10	2,44	13,18	18,19	3,03	6,70	A++	467
	25	35	70	–	–	1,84	2,55	4,61	–	–	3,20	9,00	11,00	0,55	2,97	4,10	2,44	13,18	18,19	3,03	6,70	A++	467
	25	50	50	–	–	1,80	3,60	3,60	–	–	3,20	9,00	11,00	0,55	3,00	4,10	2,44	13,31	18,19	3,00	6,70	A++	467
	35	35	35	–	–	3,00	3,00	3,00	–	–	3,20	9,00	11,00	0,55	2,96	4,10	2,44	13,13	18,19	3,04	6,75	A++	467
	35	35	50	–	–	2,61	2,61	3,77	–	–	3,20	9,00	11,00	0,55	2,96	4,10	2,44	13,13	18,19	3,04	6,70	A++	467
	35	35	70	–	–	2,36	2,36	4,27	–	–	3,20	9,00	11,00	0,55	2,96	4,10	2,44	13,13	18,19	3,04	6,70	A++	467
	35	50	50	–	–	2,31	3,34	3,34	–	–	3,20	9,00	11,00	0,55	3,00	4,10	2,44	13,31	18,19	3,00	6,75	A++	467

RISCALDAMENTO

Combinazioni						Capacità nominale singola					Capacità nominale totale			Potenza assorbita totale			Corrente assorbita totale			COP	SCOP	Classe energetica	Consumo energetico annuo
	Unità interne					Unità interne																	
	A	B	C	D	E	A	B	C	D	E	Min	Nom	Max	Min	Nom	Max	Min	Nom	Max				
						kW					kW			kW			A			W/W	W/W		kWh/anno
1:4	20	20	20	20	–	2.00	2.00	2.00	2.00	–	3,20	8,00	11,00	0,55	2,66	4,00	2,44	11,80	17,75	3,01	6,80	A++	467
	20	20	20	25	–	2.00	2.00	2.00	2.60	–	3,20	8,60	11,00	0,55	2,78	4,00	2,44	12,33	17,75	3,09	6,80	A++	467
	20	20	20	35	–	1,88	1,88	1,88	3,38	–	3,20	9,00	11,00	0,55	2,86	4,00	2,44	12,69	17,75	3,15	6,80	A++	467
	20	20	20	50	–	1,61	1,61	1,61	4,18	–	3,20	9,00	11,00	0,55	2,91	4,10	2,44	12,91	18,19	3,09	6,80	A++	467
	20	20	20	70	–	1,44	1,44	1,44	4,68	–	3,20	9,00	11,00	0,55	2,91	4,10	2,44	12,91	18,19	3,09	6,70	A++	467
	20	20	25	25	–	1,96	1,96	2,54	2,54	–	3,20	9,00	11,00	0,55	2,83	4,00	2,44	12,56	17,75	3,18	6,80	A++	467
	20	20	25	35	–	1,76	1,76	2,29	3,18	–	3,20	9,00	11,00	0,55	2,91	4,10	2,44	12,91	18,19	3,09	6,80	A++	467
	20	20	25	50	–	1,53	1,53	1,98	3,97	–	3,20	9,00	11,00	0,55	2,91	4,10	2,44	12,91	18,19	3,09	6,80	A++	467
	20	20	25	70	–	1,37	1,37	1,79	4,47	–	3,20	9,00	11,00	0,55	2,92	4,10	2,44	12,95	18,19	3,08	6,70	A++	467
	20	20	35	35	–	1,61	1,61	2,89	2,89	–	3,20	9,00	11,00	0,55	2,91	4,10	2,44	12,91	18,19	3,09	6,80	A++	467
	20	20	35	50	–	1,41	1,41	2,53	3,66	–	3,20	9,00	11,00	0,55	2,91	4,10	2,44	12,91	18,19	3,09	6,70	A++	467
	20	20	50	50	–	1,25	1,25	3,25	3,25	–	3,20	9,00	11,00	0,55	2,92	4,10	2,44	12,95	18,19	3,08	6,90	A++	461
	20	25	25	25	–	1,84	2,39	2,39	2,39	–	3,20	9,00	11,00	0,55	2,85	4,00	2,44	12,64	17,75	3,16	6,90	A++	461
	20	25	25	35	–	1,67	2,17	2,17	3,00	–	3,20	9,00	11,00	0,55	2,90	4,10	2,44	12,87	18,19	3,10	6,90	A++	461
	20	25	25	50	–	1,45	1,89	1,89	3,77	–	3,20	9,00	11,00	0,55	2,90	4,10	2,44	12,87	18,19	3,10	6,90	A++	461
	20	25	35	35	–	1,53	1,98	2,75	2,75	–	3,20	9,00	11,00	0,55	2,84	4,10	2,44	12,60	18,19	3,17	6,90	A++	461
	20	25	35	50	–	1,34	1,75	2,42	3,49	–	3,20	9,00	11,00	0,55	2,86	4,10	2,44	12,69	18,19	3,15	6,90	A++	461
	20	35	35	35	–	1,41	2,53	2,53	2,53	–	3,20	9,00	11,00	0,55	2,87	4,10	2,44	12,73	18,19	3,14	6,90	A++	461
	20	35	35	50	–	1,25	2,25	2,25	3,25	–	3,20	9,00	11,00	0,55	2,93	4,10	2,44	13,00	18,19	3,07	6,90	A++	461
	25	25	25	25	–	2,25	2,25	2,25	2,25	–	3,20	9,00	11,00	0,55	2,87	4,10	2,44	12,73	18,19	3,14	6,90	A++	461
	25	25	25	35	–	2,05	2,05	2,05	2,84	–	3,20	9,00	11,00	0,55	2,81	4,10	2,44	12,47	18,19	3,20	6,90	A++	461
	25	25	25	50	–	1,80	1,80	1,80	3,60	–	3,20	9,00	11,00	0,55	2,78	4,10	2,44	12,33	18,19	3,24	6,90	A++	461
	25	25	35	35	–	1,89	1,89	2,61	2,61	–	3,20	9,00	11,00	0,55	2,81	4,10	2,44	12,47	18,19	3,20	6,90	A++	461
	25	25	35	50	–	1,67	1,67	2,31	3,34	–	3,20	9,00	11,00	0,55	2,79	4,10	2,44	12,38	18,19	3,23	7,00	A++	455
	25	35	35	35	–	1,75	2,42	2,42	2,42	–	3,20	9,00	11,00	0,55	2,79	4,10	2,44	12,38	18,19	3,23	7,00	A++	455
	35	35	35	35	–	2,25	2,25	2,25	2,25	–	3,20	9,00	11,00	0,55	2,79	4,10	2,44	12,38	18,19	3,23	7,00	A++	455
1:5	20	20	20	20	20	1,80	1,80	1,80	1,80	1,80	3,20	9,00	11,00	0,55	2,79	4,10	2,44	12,38	18,19	3,23	7,00	A++	455
	20	20	20	20	25	1,70	1,70	1,70	1,70	2,21	3,20	9,00	11,00	0,55	2,79	4,10	2,44	12,38	18,19	3,23	7,00	A++	455
	20	20	20	20	35	1,55	1,55	1,55	1,55	2,79	3,20	9,00	11,00	0,55	2,79	4,10	2,44	12,38	18,19	3,23	7,00	A++	455
	20	20	20	20	50	1,36	1,36	1,36	1,36	3,55	3,20	9,00	11,00	0,55	2,79	4,10	2,44	12,38	18,19	3,23	7,00	A++	455
	20	20	20	25	25	1,61	1,61	1,61	2,09	2,09	3,20	9,00	11,00	0,55	2,79	4,10	2,44	12,38	18,19	3,23	7,00	A++	455
	20	20	20	25	35	1,48	1,48	1,48	1,92	2,66	3,20	9,00	11,00	0,55	2,79	4,10	2,44	12,38	18,19	3,23	7,00	A++	455
	20	20	20	25	50	1,30	1,30	1,30	1,70	3,39	3,20	9,00	11,00	0,55	2,79	4,10	2,44	12,38	18,19	3,23	7,00	A++	455
	20	20	20	35	35	1,36	1,36	1,36	2,45	2,45	3,20	9,00	11,00	0,55	2,79	4,10	2,44	12,38	18,19	3,23	7,00	A++	455
	20	20	25	25	25	1,53	1,53	1,98	1,98	1,98	3,20	9,00	11,00	0,55	2,79	4,10	2,44	12,38	18,19	3,23	7,00	A++	455
	20	20	25	25	35	1,41	1,41	1,83	1,83	2,53	3,20	9,00	11,00	0,55	2,79	4,10	2,44	12,38	18,19	3,23	7,00	A++	455
	20	20	25	25	50	1,25	1,25	1,63	1,63	3,25	3,20	9,00	11,00	0,55	2,79	4,10	2,44	12,38	18,19	3,23	7,00	A++	455
	20	20	25	35	35	1,30	1,30	1,70	2,35	2,35	3,20	9,00	11,00	0,55	2,79	4,10	2,44	12,38	18,19	3,23	7,00	A++	455
	20	25	25	25	25	1,45	1,89	1,89	1,89	1,89	3,20	9,00	11,00	0,55	2,79	4,10	2,44	12,38	18,19	3,23	7,00	A++	455
	20	25	25	25	35	1,34	1,75	1,75	1,75	2,42	3,20	9,00	11,00	0,55	2,79	4,10	2,44	12,38	18,19	3,23	7,00	A++	455
	25	25	25	25	25	1,80	1,80	1,80	1,80	1,80	3,20	9,00	11,00	0,55	2,79	4,10	2,44	12,38	18,19	3,23	7,10	A++	450
	25	25	25	25	35	1,67	1,67	1,67	1,67	2,31	3,20	9,00	11,00	0,55	2,79	4,10	2,44	12,38	18,19	3,23	7,10	A++	450

Dati di riferimento per incentivi fiscali.

STRUTTURA

UNITÀ ESTERNA MODELLO 250 PI

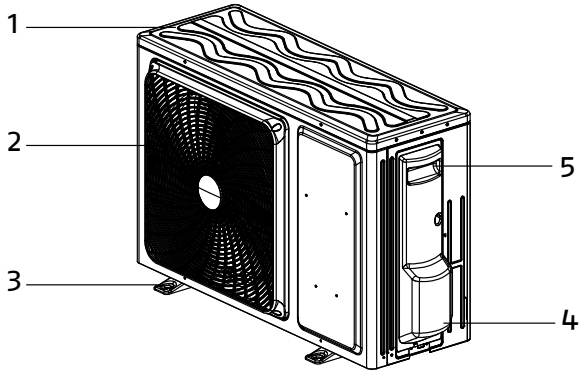

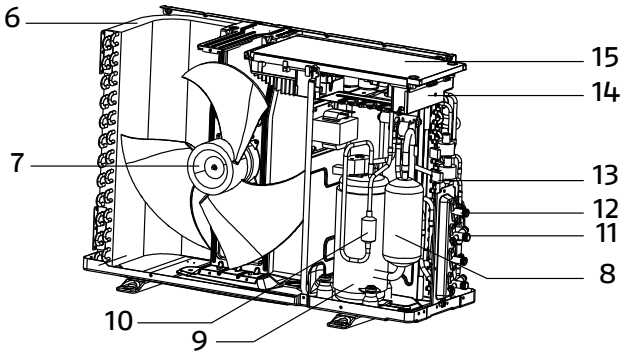

1. Pannello superiore
2. Griglia di protezione ventilatore
3. Staffa di sostegno
4. Pannello copriattacchi
5. Maniglia per la movimentazione
6. Scambiatore di calore
7. Elettroventilatore
8. Separatore di aspirazione
9. Compressore rotativo
10. Silenziatore
11. Attacco del gas
12. Attacco del liquido
13. Filtro
14. Morsettiera per collegamenti elettrici
15. Coperchio del quadro elettrico

UNITÀ ESTERNA MODELLO 355 PI – 370 PI – 475 PI – 485 PI – 590 PI

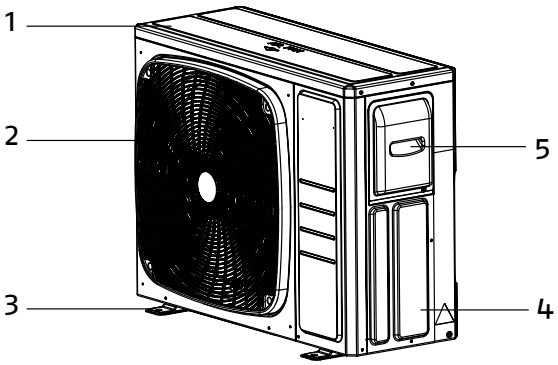

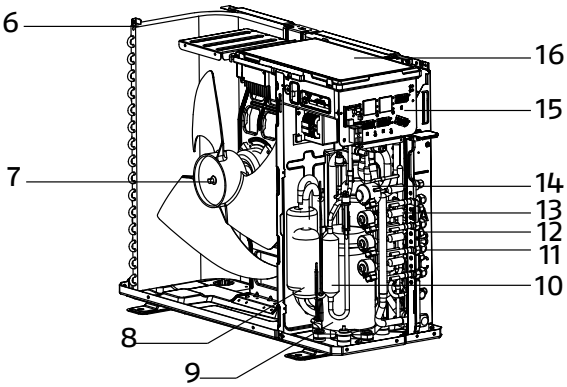

1. Pannello superiore
2. Griglia di protezione ventilatore
3. Staffa di sostegno
4. Pannello copriattacchi
5. Maniglia per la movimentazione
6. Scambiatore di calore
7. Elettroventilatore
8. Separatore di aspirazione
9. Compressore rotativo
10. Silenziatore
11. Attacco del gas
12. Attacco del liquido
13. Filtro
14. Valvola d'espansione elettronica
15. Morsettiera per collegamenti elettrici
16. Coperchio del quadro elettrico

UNITÀ INTERNA ST NI

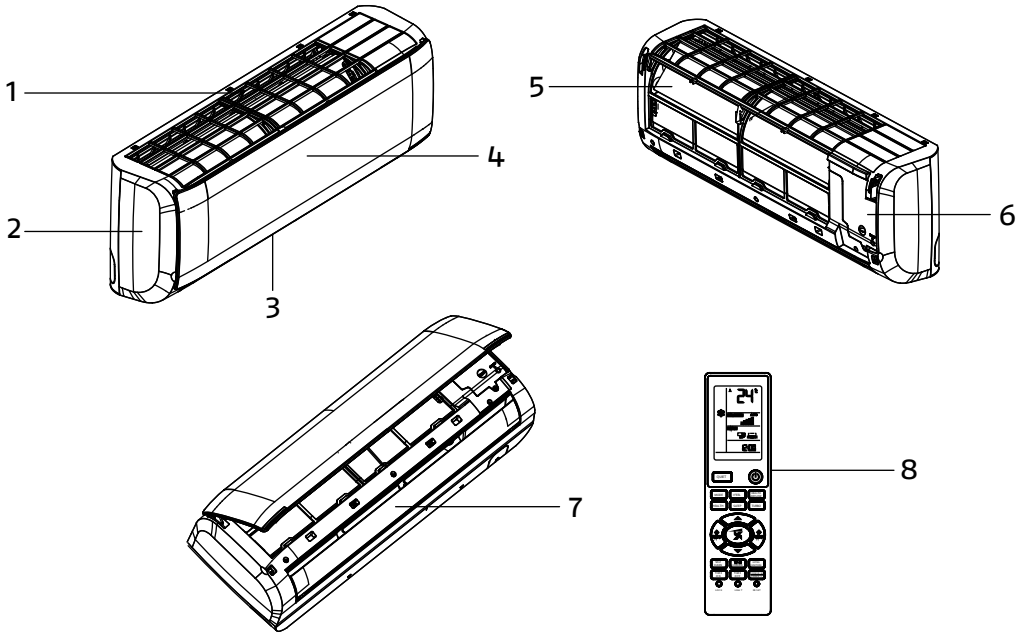

1. Ripresa aria
2. Mobile di copertura
3. Mandata aria
4. Pannello frontale
5. Filtro aria
6. Coperchio quadro elettrico
7. Deflettori motorizzati
8. Telecomando

UNITA' INTERNA AMW PI

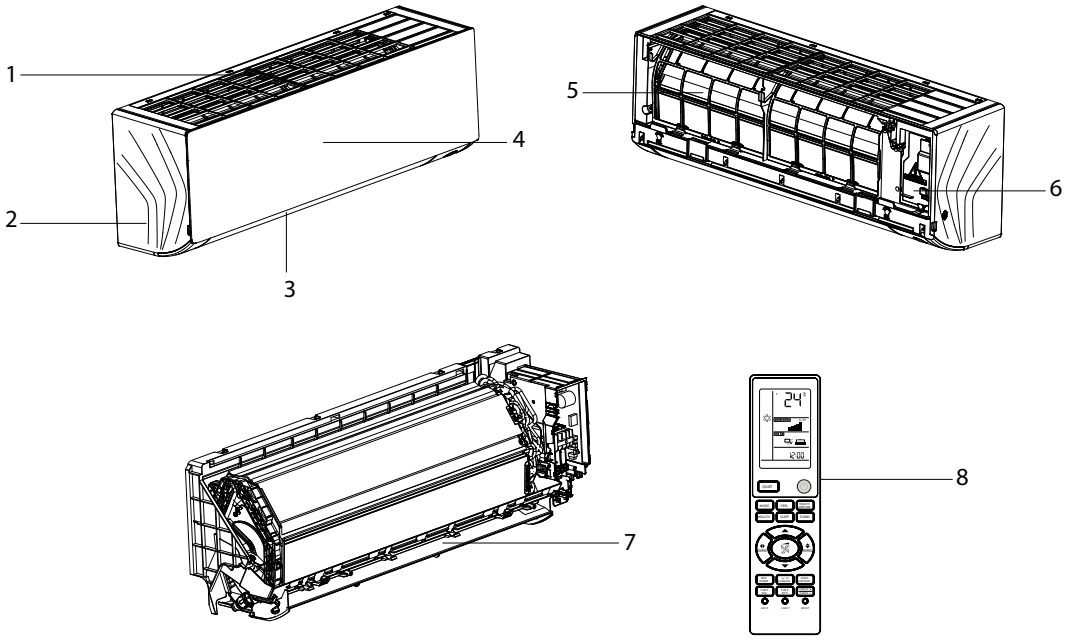

1. Ripresa aria
2. Mobile di copertura
3. Mandata aria
4. Pannello frontale
5. Filtro aria
6. Coperchio quadro elettrico
7. Deflettori motorizzati
8. Telecomando

UNITA' INTERNA AMK P

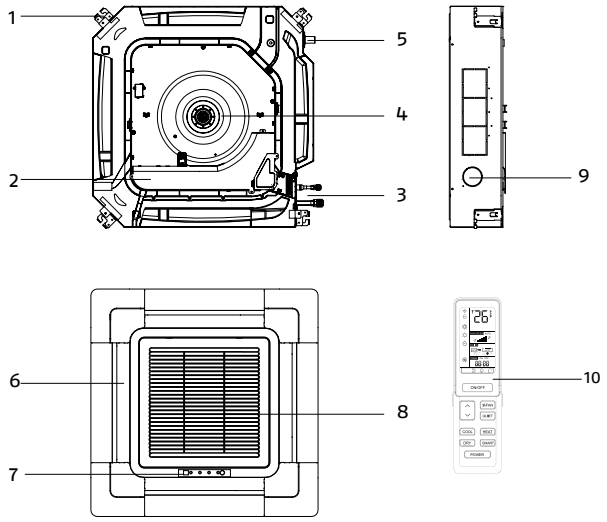

1. Staffa di supporto
2. Coperchio quadro elettrico
3. Connessioni frigorifere
4. Ventilatore
5. Scarico condensa
6. Deflettori motorizzati
7. Display
8. Griglia di ripresa aria
9. Presa aria esterna (diametro 95 mm)
10. Telecomando

UNITA' INTERNA AMD P

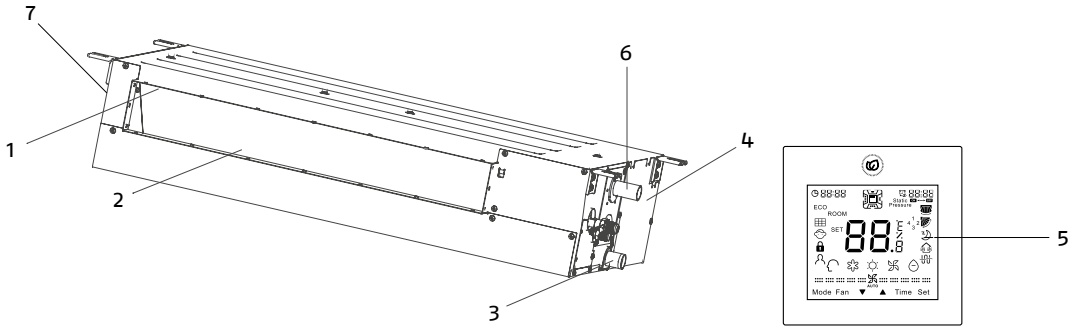

1. Mandata aria
2. Scambiatore di calore
3. Tubazione scarico condensa (vaschetta di raccolta)
4. Quadro elettrico
5. Pannello comandi a filo
6. Tubazione scarico condensa con pompa di serie
7. Presa aria esterna (diametro 95 mm per le taglie 25 PAI, 35 PAI, 50 PA, 70 PA e diametro 123 mm per la taglia 70 PB)

UNITA' INTERNA AMS P

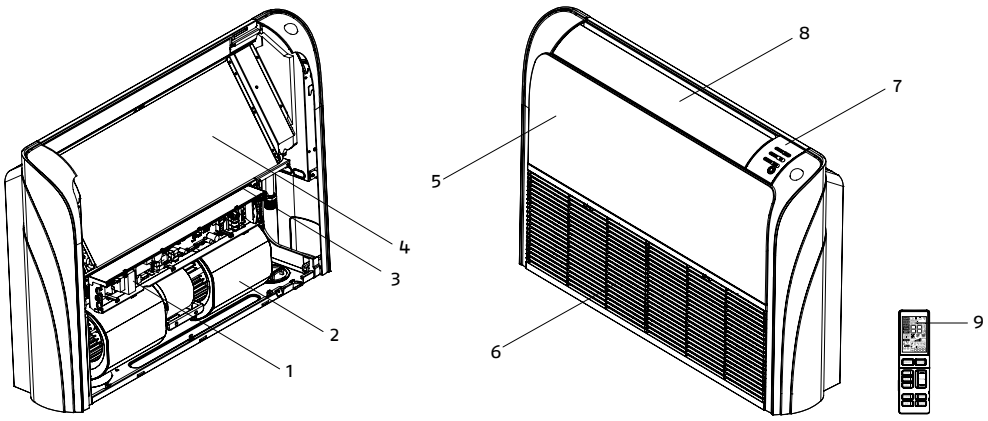

1. Quadro elettrico
2. Ventilatore
3. Connessioni frigorifere
4. Scambiatore di calore
5. Pannello frontale
6. Griglia di ripresa aria
7. Display
8. Deflettore motorizzato
9. Telecomando

UNITA' INTERNA AMC P

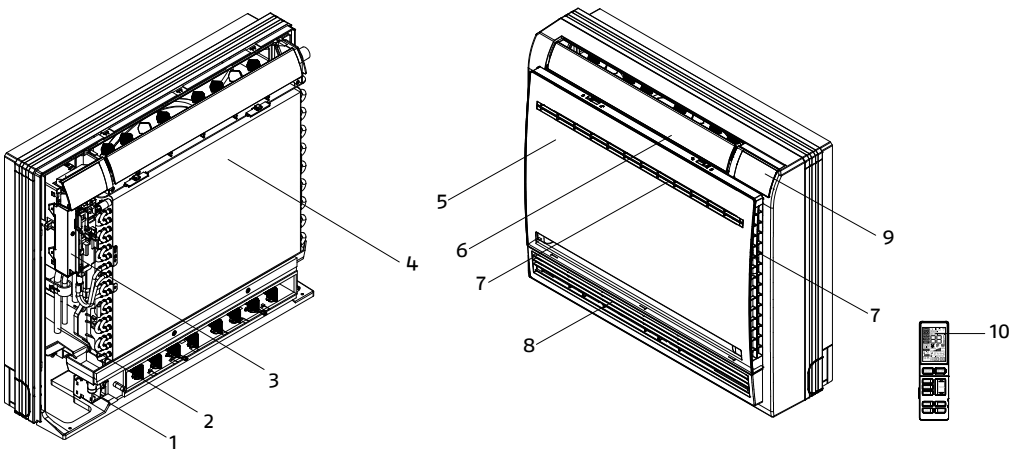

1. Scarico condensa
2. Connessioni frigorifere
3. Quadro elettrico
4. Scambiatore di calore
5. Pannello frontale
6. Mandata aria superiore
7. Ripresa aria
8. Mandata aria inferiore
9. Display
10. Telecomando

DIMENSIONI D'INGOMBRO, POSIZIONAMENTO E ATTACCHI

SPAZI DI RISPETTO E POSIZIONAMENTO UNITÀ ESTERNA

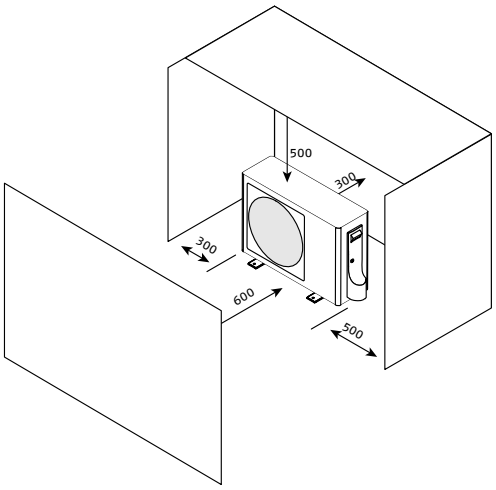

DIMENSIONI UNITÀ ESTERNA

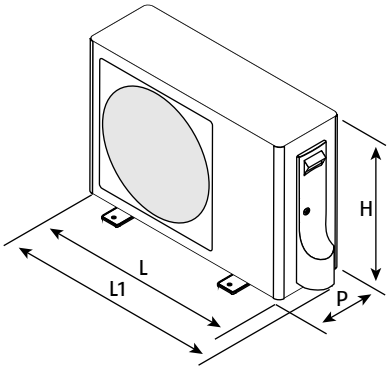

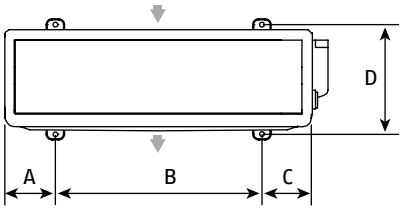

Unità esterna	U.M.	250 PI	355 PI	370 PI	475 PI	485 PI	590 PI
Dimensioni prodotto							
H	mm	553	700	700	700	700	760
L	mm	800	890	890	890	890	920
L1	mm	860	915	915	915	915	945
P	mm	275	340	340	340	340	372
Peso	kg	36,0	50,0	54,0	61,0	61,0	66,0
Dimensioni impronta a terra							
A	mm	180	130	130	130	130	130
B	mm	440	630	630	630	630	660
C	mm	180	130	130	130	130	130
D	mm	313	368	368	368	368	402

UNITà INTERNA ST NI

SPAZI DI RISPETTO E POSIZIONAMENTO UNITÀ INTERNA

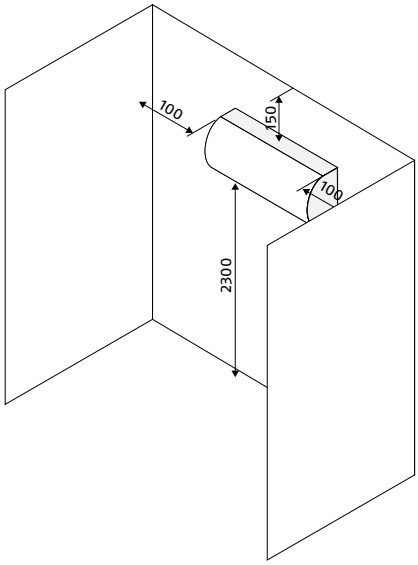

DIMENSIONI UNITÀ

MODELLO 25 NI – 35 NI

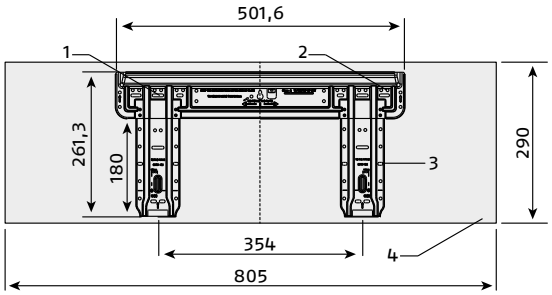

MODELLO 50 NI – 70 NI

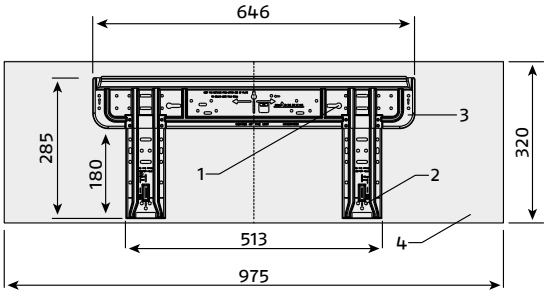

1. Asole per il fissaggio
2. Fori per il fissaggio
3. Supporto metallico
4. Ingombro apparecchio

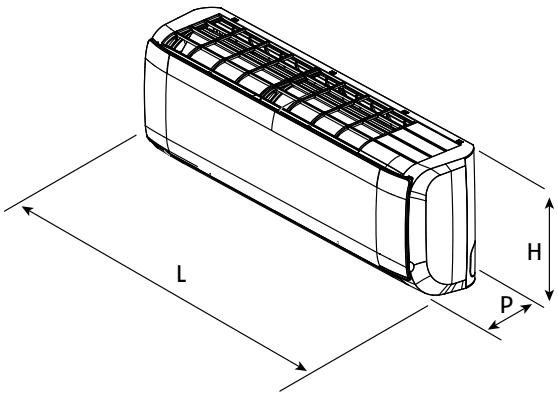

Unità interna	U.M.	25 NI	35 NI	50 NI	70 NI
Dimensioni prodotto					
H	mm	290	290	320	320
L	mm	805	805	975	975
P	mm	200	200	220	220
Peso	kg	8,4	8,4	11,6	11,6

UNITÀ INTERNA AMW PI

SPAZI DI RISPETTO E POSIZIONAMENTO UNITÀ INTERNA

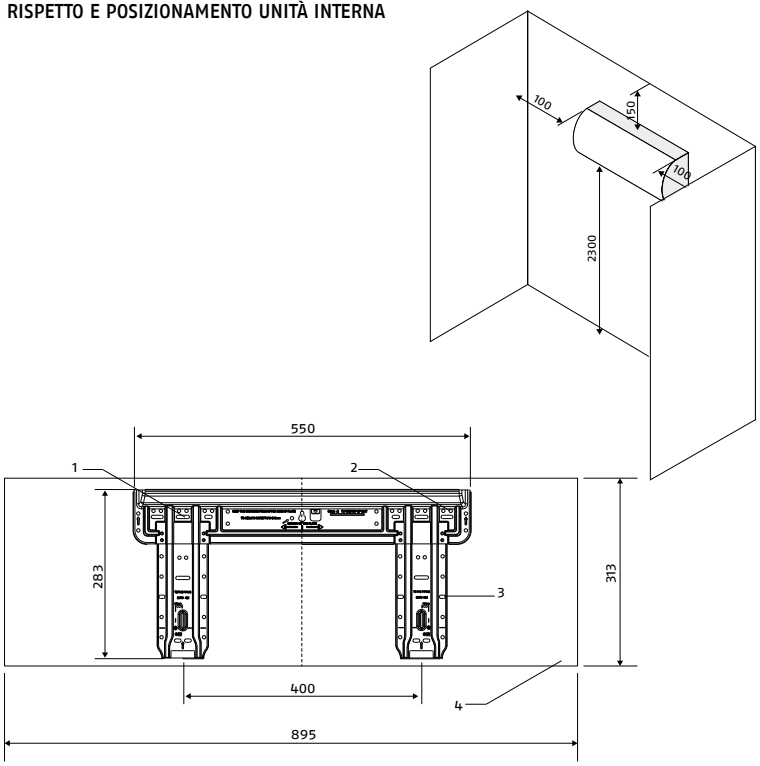

DIMENSIONI UNITÀ

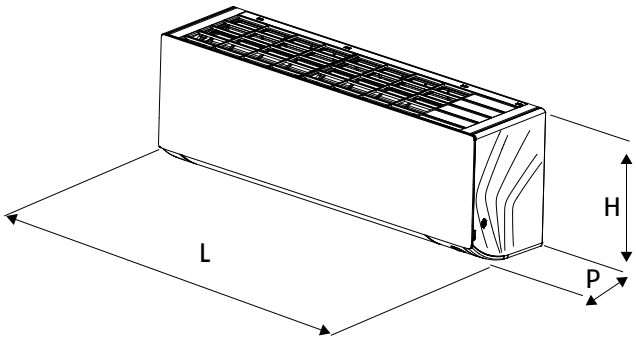

Unità interna	U.M.	AMW 20 PI	AMW 25 PI	AMW 35 PI	AMW 50 PI	AMW 70 PI
Dimensioni prodotto						
H	mm	313	313	313	313	313
L	mm	895	895	895	895	895
P	mm	236	236	236	236	236
Peso	kg	11,3	11,3	11,3	11,6	12,4
Dimensioni imballo						
H	mm	386	386	386	386	386
L	mm	964	964	964	964	964
P	mm	316	316	316	316	316
Peso	kg	14,0	14,0	14,0	14,2	14,8
Dimensioni dima						
1	Asole per il fissaggio					
2	Fori per il fissaggio					
3	Supporto metallico					
4	Ingombro apparecchio					
Attacchi connessioni						
Linea liquido	mm	6,35	6,35	6,35	6,35	6,35
Linea gas	mm	9,52	9,52	9,52	12,7	12,7
Coppia di serraggio	N.m	18 - 42	18 - 42	18 - 42	18 - 55	18 - 55
Attacco scarico condensa Ø	mm	16	16	16	16	16

UNITÀ INTERNA AMK P

SPAZI DI RISPETTO E POSIZIONAMENTO UNITÀ INTERNA

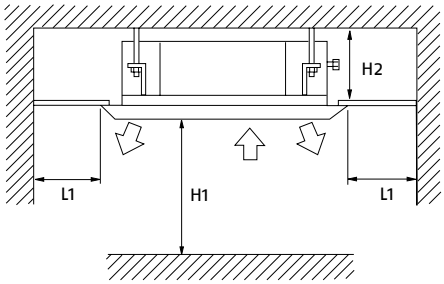

RIF.	U.M.	AMK 25 P	AMK 35 P	AMK 50 P	AMK 70 P
H1	mm	da 2300 a 3200			
H2	mm	320	320	320	257
L1	mm	1500	1500	1500	1500

DIMENSIONI UNITÀ

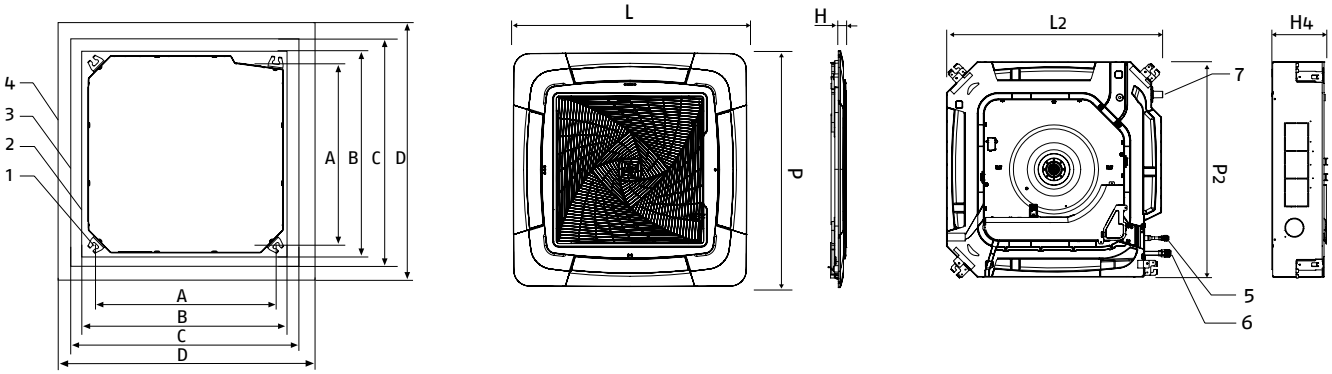

Modello unità interna	U.M.	AMK 25 P	AMK 35 P	AMK 50 P	AMK 70 P
Dimensioni pannello					
L	mm	700	700	700	950
P	mm	700	700	700	950
H	mm	60	60	60	50
Peso	kg	2,8	2,8	2,8	6,5
Dimensioni imballo					
H	mm	353	353	353	275
L	mm	705	705	705	970
P	mm	667	667	667	970
Peso	kg	22,0	22,0	22,0	32,0
Dimensioni prodotto					
L2	mm	260	260	260	204
H4	mm	570	570	570	840
P2	mm	570	570	570	840
Peso	kg	18,5	18,5	18,5	27,0
Dimensioni dima					
A	mm	535	535	535	765
B	mm	570	570	570	840
C	mm	650	650	650	890
D	mm	700	700	700	950
1		Asole per il fissaggio			
2		Ingombro apparecchio			
3		Apertura nel controsoffitto			
4		Ingombro pannello			
Attacchi connessioni					
5 - Linea liquido	Ø mm	6,35	6,35	6,35	9,52
6 - Linea gas	Ø mm	9,52	9,52	12,70	15,88
Coppia di serraggio liquido	N m				32,7-39,9
Coppia di serraggio gas	N m				61,8-75,4
7 - Attacco scarico condensa	mm	27/31	27/31	27/31	27/31

UNITÀ INTERNA AMD P

SPAZI DI RISPETTO E POSIZIONAMENTO UNITÀ INTERNA

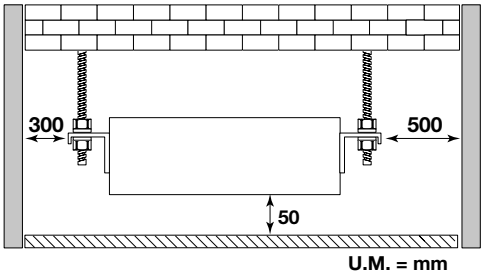

DIMENSIONI UNITÀ

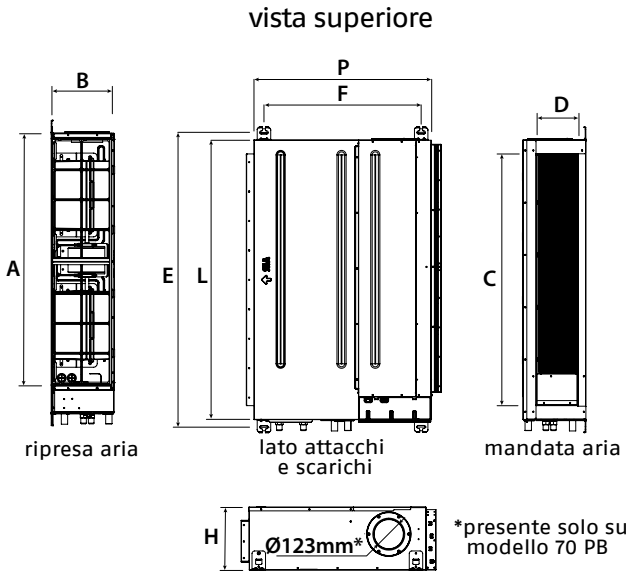

Modello unità interna	U.M.	AMD 25PAI	AMD 35PAI	AMD 50PA	AMD 70PA	AMD 70PB
Dimensioni prodotto						
A	mm	760	760	1080	1080	978
B	mm	152	152	152	152	238
C	mm	640	640	960	960	992
D	mm	90	90	90	90	165
E	mm	892	892	1212	1212	1162
F	mm	370	370	370	370	620
H	mm	185	185	185	185	248
L	mm	850	850	1170	1170	1100
P	mm	420	420	420	420	700
Peso	kg	15,5	15,5	21,5	21,5	36
Dimensioni imballo						
H	mm	245	245	245	245	280
L	mm	1030	1030	1030	1030	1332
P	mm	515	515	515	515	835
Peso	kg	20,5	20,5	20,5	20,5	40
Attacchi connessioni						
Linea liquido	Ø mm	6,35	6,35	6,35	9,52	9,52
Linea gas	Ø mm	9,52	9,52	12,7	15,88	15,88
Coppia di serraggio liquido	N.m	32,7 - 39,9	32,7 - 39,9	32,7 - 39,9	32,7 - 39,9	32,7 - 39,9
Coppia di serraggio gas	N.m	61,8 - 75,4	61,8 - 75,4	61,8 - 75,4	61,8 - 75,4	61,8 - 75,4
Attacco scarico condensa	mm	27 / 31	27 / 31	27 / 31	27 / 31	21 / 25

UNITÀ INTERNA AMS P

SPAZI DI RISPETTO E POSIZIONAMENTO UNITÀ INTERNA

INSTALLAZIONE A SOFFITTO

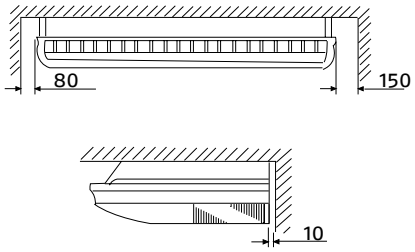

INSTALLAZIONE A PARETE

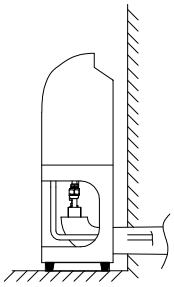

DISTANZE IN ALTEZZA

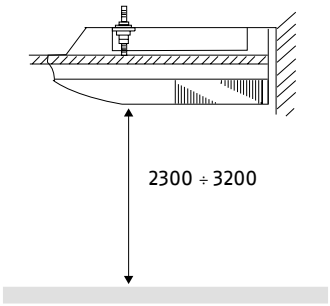

DIMENSIONI UNITÀ

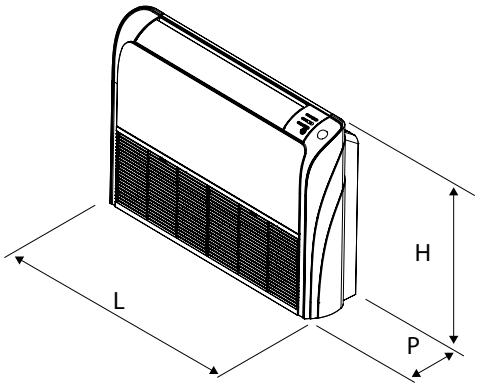

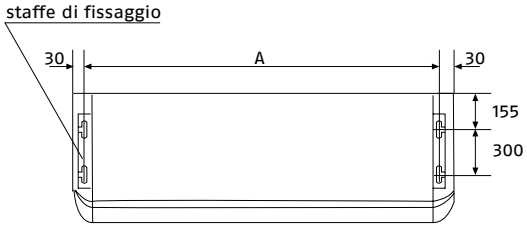

Modello unità interna	U.M.	AMS 35 P	AMS 50 P	AMS 70 P
Dimensioni prodotto				
L	mm	1000	1000	1325
P	mm	230	230	230
H	mm	680	680	680
Peso	kg	26,0	26,0	33,5
Dimensioni imballo				
L1	mm	1100	1100	1425
P1	mm	305	305	305
H1	mm	779	779	779
Peso	kg	32,0	32,0	41,9
Dimensioni dima				
A	mm			1204
Attacchi connessioni				
Linea liquido	Ø mm	6,35	6,35	9,52
Linea gas	Ø mm	9,52	9,52	15,88
Coppia di serraggio liquido	N.m	32,7 - 39,9	32,7 - 39,9	32,7 - 39,9
Coppia di serraggio gas	N.m	61,8 - 75,4	61,8 - 75,4	61,8 - 75,4
Attacco scarico condensa	Ø mm	15 / 20	15 / 20	15 / 20

UNITÀ INTERNA AMC P

SPAZI DI RISPETTO E POSIZIONAMENTO UNITÀ INTERNA

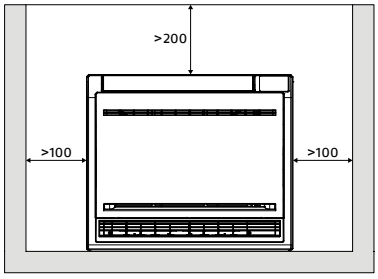

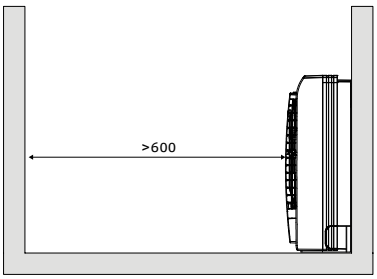

DIMENSIONI UNITÀ

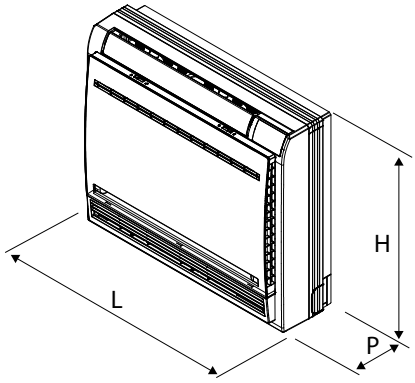

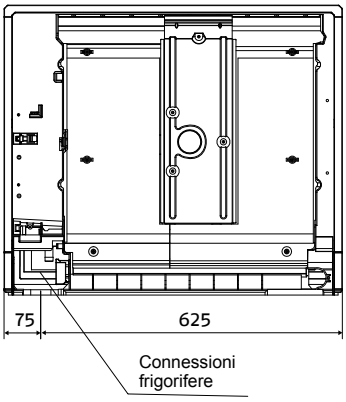

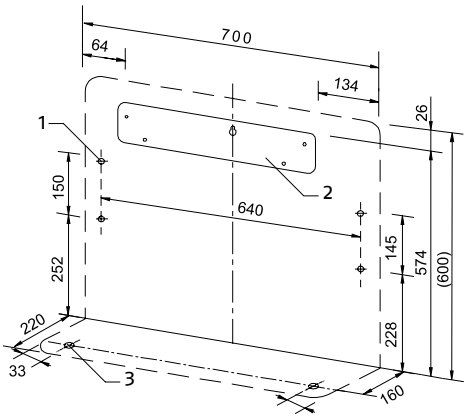

Modello unità interna	U.M.	AMC 25 P	AMC 35 P	AMC 42 P
Dimensioni				
L	mm	700	700	700
P	mm	210	210	210
H	mm	600	600	600
Peso	kg	16,5	16,5	16,5
Dima				
1	Fori per il fissaggio alla parete di supporto			
2	Staffa di aggancio			
3	Fori per il fissaggio al pavimento			
Attacchi connessioni				
Linea liquido	Ø mm	6,35	6,35	6,35
Linea gas	Ø mm	9,52	9,52	9,52
Coppia di serraggio liquido	N.m	18	18	18
Coppia di serraggio gas	N.m	42	42	42
Attacco scarico condensa	Ø mm	15 / 20	15 / 20	15 / 20

LUOGO DI INSTALLAZIONE

L'ubicazione degli apparecchi **RIELLO**, deve essere stabilita dal progettista dell'impianto o da persona competente in materia e deve tenere conto sia delle esigenze prettamente tecniche, sia di eventuali Legislazioni locali vigenti, che prevedono l'ottenimento di specifiche autorizzazioni. (es.: regolamenti urbanistici, architettonici, sull'inquinamento ambientale ecc.).
È quindi consigliabile, prima di effettuare l'installazione dell'apparecchio, ottenere le necessarie autorizzazioni.
È destinato ad essere installato all'aperto.
È necessario evitare:
- il posizionamento in cavedi e/o bocche di lupo
- ostacoli o barriere che causino il ricircolo dell'aria di espulsione
- luoghi con presenza di atmosfere aggressive, esplosive o fluidi infiammabili
- luoghi angusti in cui il livello sonoro dell'apparecchio possa venire esaltato da riverberi o risonanze
- la vicinanza a camere da letto e luoghi di riposo
- il posizionamento negli angoli dove è solito il depositarsi di polveri, foglie e quant'altro possa ridurre l'efficienza dell'apparecchio ostruendo il passaggio d'aria
- che l'espulsione dell'aria dall'apparecchio possa penentrare nei locali abitati attraverso porte o finestre, provocando situazioni di fastidio alle persone
- che l'espulsione dell'aria dall'apparecchio sia contrastata da vento contrario
- irraggiamento solare e prossimità a fonti di calore

LUOGO DI INSTALLAZIONE

L'ubicazione delle unità interne, deve essere stabilita dal progettista dell'impianto o da persona competente in materia e deve tenere conto sia delle esigenze prettamente tecniche, sia di eventuali Legislazioni locali vigenti.
Il gas refrigerante R32 è leggermente infiammabile ed inodore. Leggere attentamente la scheda di sicurezza disponibile presso i rivenditori.
Il prodotto utilizza gas refrigerante R32 e deve essere installato in ambienti che dispongono di una superficie minima del pavimento come indicato nella tabella seguente, in funzione della carica di refrigerante complessiva del circuito (data dalla somma della carica di fabbrica ed eventuale carica aggiuntiva).

Carica di gas	Installazione unità interna			
kg	Pavimento	Finestra	Parete	Soffitto
1,10	Nessun vincolo			
1,224				
1,225	12,88	4,64	1,43	0,96
1,30	14,50	5,22	1,61	1,08
1,90	30,98	11,15	3,44	2,30
2,00	34,32	12,36	3,81	2,55
2,30	45,39	16,34	5,04	3,38
2,60	58,00	20,88	6,44	4,31
3,00	77,22	27,80	8,58	5,74
3,50	105,11	37,84	11,68	7,82

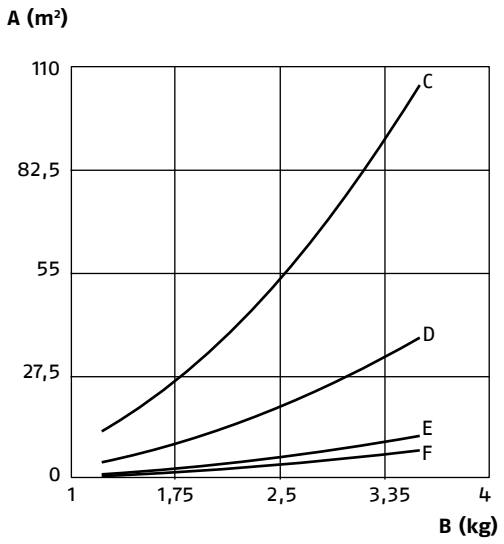

A. Area minima del pavimento
B. Carica di refrigerante
C. Pavimento
D. Finestra
E. Parete
F. Soffitto

COLLEGAMENTO FRIGORIFERO

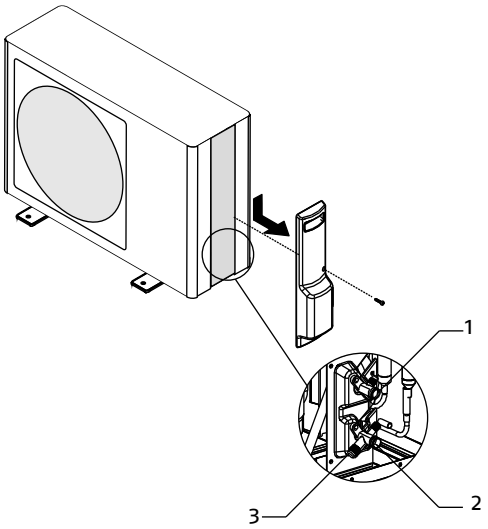

1. Attacco del gas
2. Attacco del liquido
3. Attacco di servizio

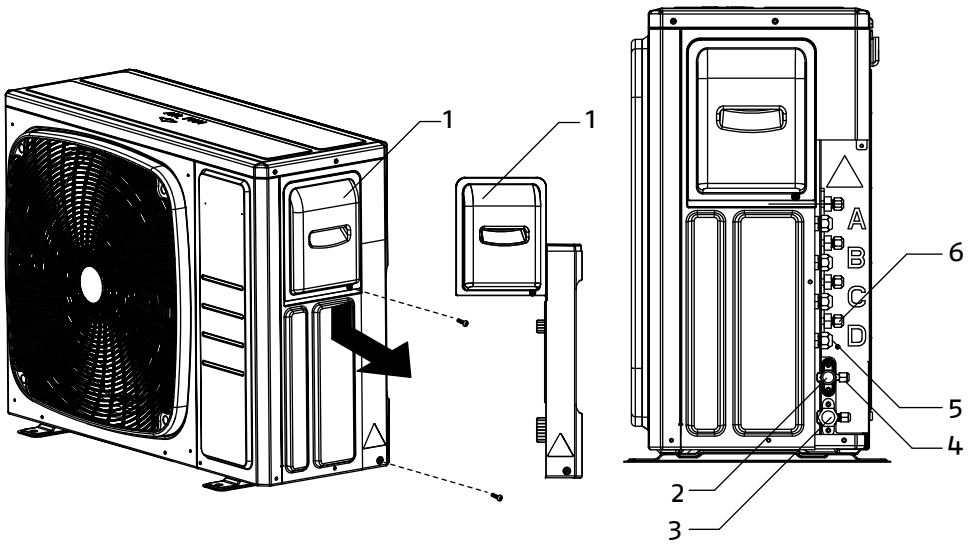

1. Pannello coprimorsettiera e copriattacchi
2. Valvola del liquido
3. Valvola del gas
4. Attacco di servizio
5. Attacco del gas
6. Attacco del liquido

Unità esterna	U.M.	250 PI	355 PI	370 PI	475 PI	485 PI	590 PI
Attacchi connessioni							
1 - Attacco del liquido	Pollici	2 x 1/4	3 x 1/4	3 x 1/4	4 x 1/4	4 x 1/4	5 x 1/4
2 - Attacco del gas	Pollici	2 x 3/8	3 x 3/8	3 x 3/8	3 x 3/8 + 1 x 1/2	3 x 3/8 + 1 x 1/2	3 x 3/8 + 2 x 1/2
1 - Attacco del liquido	mm	2 x 6,35	3 x 6,35	3 x 6,35	4 x 6,35	4 x 6,35	5 x 6,35
2 - Attacco del gas	mm	2 x 9,52	3 x 9,52	3 x 9,52	3 x 9,52 + 1 x 12,7	3 x 9,52 + 1 x 12,7	3x 9,52 + 2 x 12,7

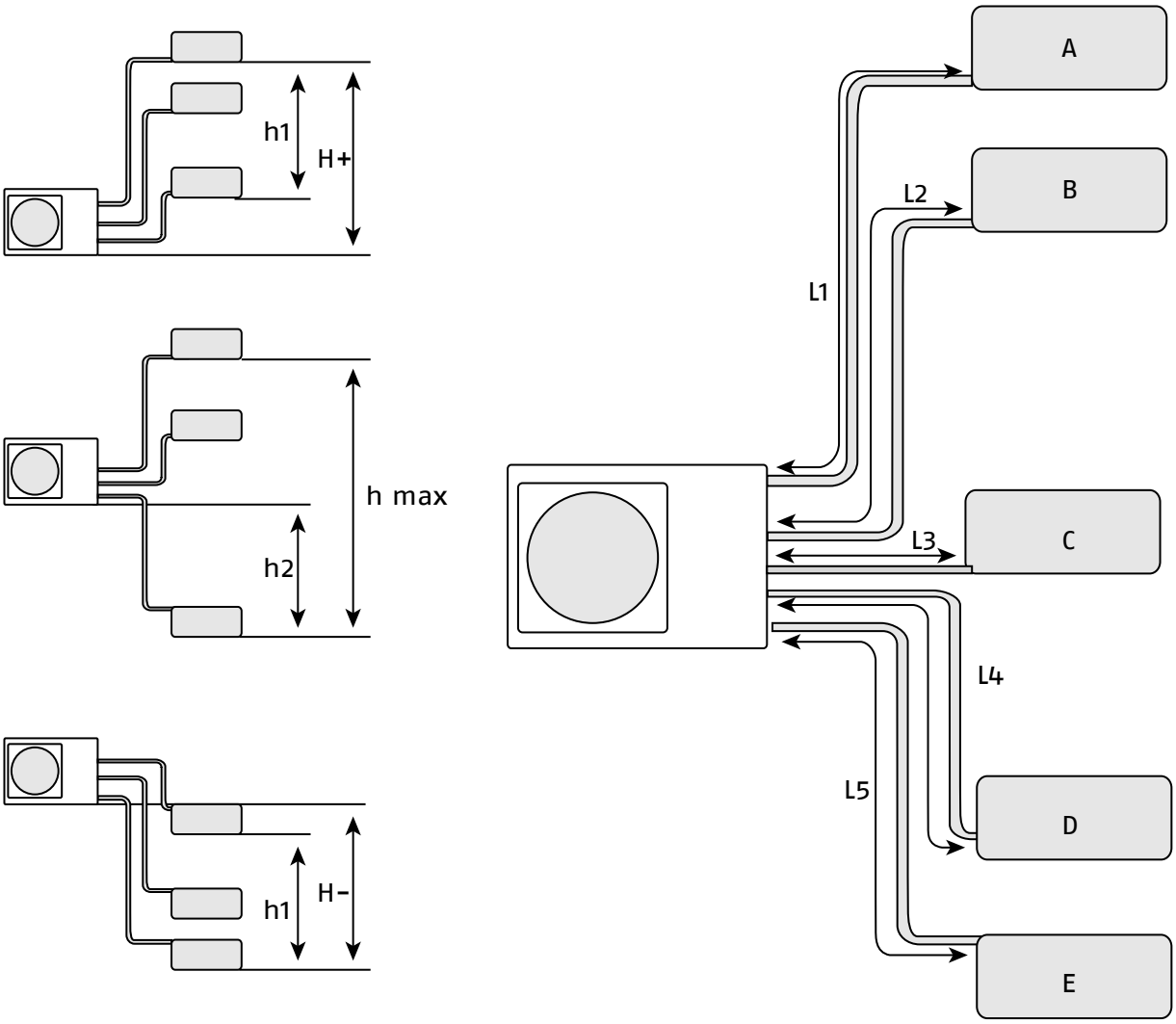

Modello		250 PI	355 PI	370 PI	475 PI	485 PI	590 PI
h1	m	7,5	7,5	7,5	7,5	7,5	7,5
h2	m	7,5	7,5	7,5	7,5	7,5	7,5
h max	m	15,0	15,0	15,0	15,0	15,0	15,0
H-	m	15,0	15,0	15,0	15,0	15,0	15,0
H+	m	15,0	15,0	15,0	15,0	15,0	15,0
L1, L2, L3, L4, L5	m	20,0	25,0	25,0	25,0	25,0	25,0
L1+L2+L3+L4+L5	m	30,0	50,0	60,0	70,0	70,0	80,0
Lunghezza massima con la carica di fabbrica	m	20	30	30	40	40	40
Carica addizionale	g/m	20	20	20	20	20	20

COLLEGAMENTI ELETTRICI

AARIA MULTI PLUS I lascia la fabbrica completamente cablato e necessita solamente del collegamento alla rete di alimentazione elettrica, dell'installazione di un sezionatore di linea lucchettabile e del collegamento all'unità interna

MODELLO 250 PI

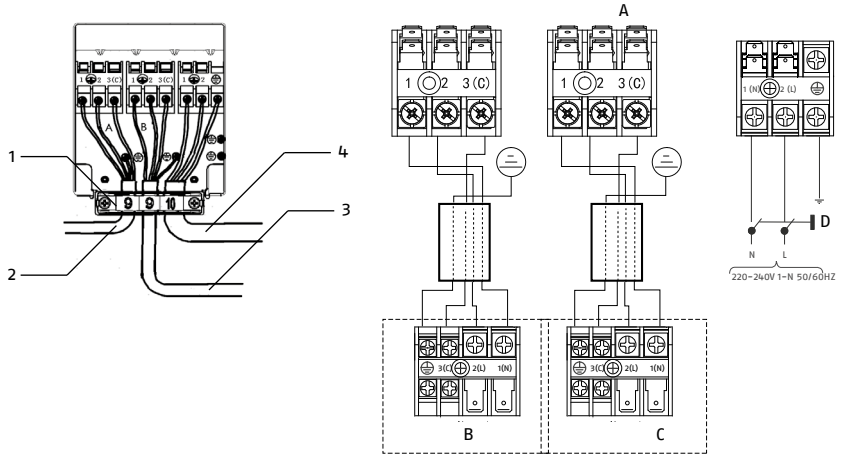

1. Fermacavo
2. Collegamento unità interna A
3. Collegamento unità interna B
4. Alimentazione elettrica

A. Unità esterna
B. Unità interna A
C. Unità interna B
D. Interruttore generale impianto

MODELLO 355 PI - 370 PI - 475 PI - 485 PI - 590 PI

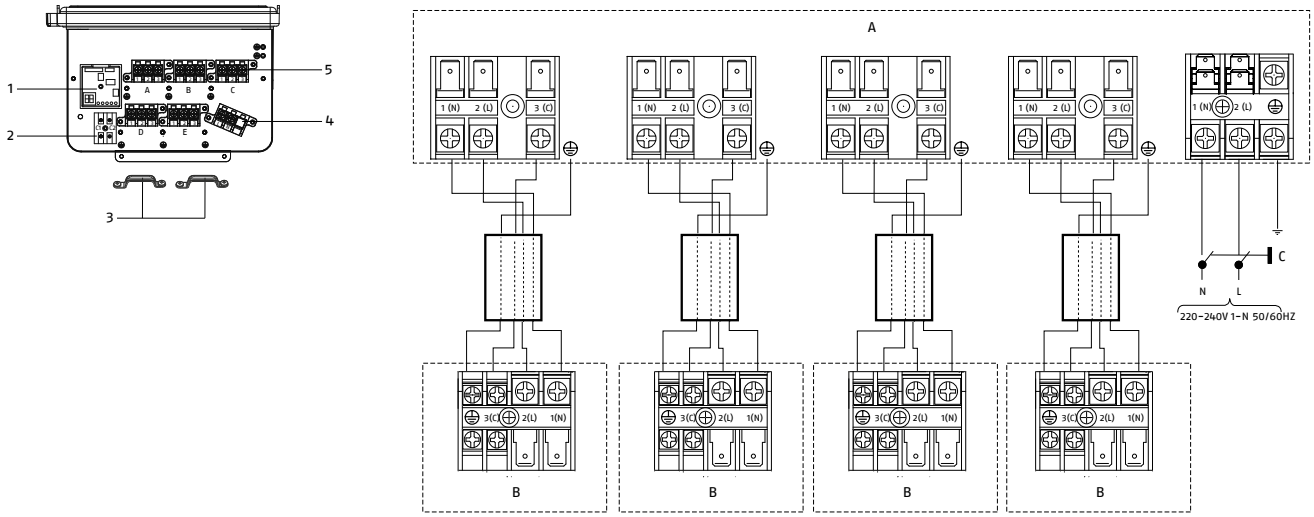

1. Pannello di segnalazione
2. Morsettiera per comando centralizzato (disponibile come accessorio)
3. Fermacavo
4. Morsettiera di collegamento alimentazione elettrica
5. Morsettiera di collegamento con unità interna

A. Unità esterna
B. Unità interna
C. Interruttore generale impianto

Per il dimensionamento del cavo di alimentazione elettrica e degli apparecchi di sicurezza, utilizzare la tabella di seguito riportata:

Modello		250 PI	355 PI	370 PI	475 PI	485 PI	590 PI
Alimentazione elettrica	V/Ph/Hz	220-240/1/50/60	220-240/1/50/60	220-240/1/50/60	220-240/1/50/60	220-240/1/50/60	220-240/1/50/60
Grado di protezione	IP	IPX4	IP24	IP24	IP24	IP24	IP24
Protezione da cortocircuito	A	25,00	25,00	25,00	25,00	25,00	25,00
Protezione da sovracorrente	A	20,00	11,00	11,00	15,00	15,00	17,00
Protezione di terra	A	-	-	-	-	-	-
Corrente residua	mA	3,00	5,00	5,00	8,00	8,00	8,00
Corrente di spunto	A	1,00	1,00	1,00	1,00	1,00	5,00
Cavo di alimentazione	Tipo	H07RN-F	H07RN-F	H07RN-F	H07RN-F	H07RN-F	H05RN-F3G
Cavo di alimentazione	n. x mm²	3 x 2,5	3 x 4,0	3 x 4,0	3 x 4,0	3 x 4,0	3 x 4,0
Cavo di segnale	n. x mm²	4 x 1,0	4 x 2,5	4 x 2,5	4 x 2,5	4 x 2,5	4 x 2,5

TELECOMANDO

Il controllo, la regolazione e la programmazione vengono effettuate con il telecomando a raggi infrarossi.
In base alle temperature rilevate dalle sonde presenti nell'unità interna, nel telecomando e da quelle sull'unità esterna, l'elettronica modula il funzionamento dell'apparecchio.

Il display a bordo dell'unità interna visualizza:

Simbolo	Descrizione
	Permette l'accensione e lo spegnimento dell'apparecchio
QUIET	Attiva la funzione Silenzioso
	Seleziona la velocità di ventilazione tra: minima, media, massima e automatica
MODE	Permette di selezionare le diverse modalità di funzionamento Automatico, Raffreddamento, Riscaldamento, Deumidificazione, Ventilazione)
I FEEL	Attiva la funzione IFeel
HEALTH AIRFLOW	Attiva la funzione Flusso aria indiretto
HEALTH	Attiva la funzione Salute
SLEEP	Attiva la funzione Notte
TURBO	Attiva la funzione Massima potenza
	Aumenta o diminuisce il valore del parametro selezionato
SWING	Attiva e disattiva il movimento automatico del deflettore verticale o lo ferma in una posizione precisa
SWING	Attiva e disattiva il movimento automatico del deflettore orizzontale o lo ferma in una posizione precisa
SELF CLEAN	Attiva la funzione Pulizia automatica
ECOSENSOR	Attiva la funzione Eco Sensor
EXTRA FUNCTION	Consente la modifica del canale di trasmissione A-B del telecomando con l'unità, la modifica della scala dell'unità di misura della temperatura tra Celsius e Fahrenheit e attiva la funzionalità 10°C in Riscaldamento
TI ME ON	Consente l'accesso alle impostazioni del Timer di accensione
TI ME OF F	Consente l'accesso alle impostazioni del Timer di spegnimento
CO NFIR M CANCE L	Conferma/cancella le impostazioni effettuate
LOCK	Consente di bloccare i tasti del telecomando
LIGHT	Consente di illuminare il display
RESET	Consente di aggiornare l'orario

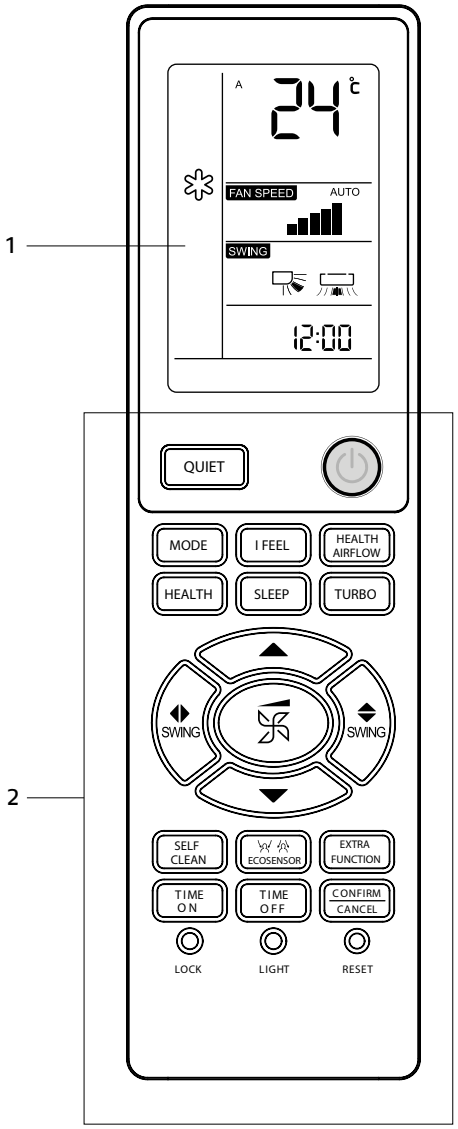

1. Display
2. Tasti per funzioni

COMANDO A FILO TOUCH

Il controllo, la regolazione e la programmazione vengono effettuate con il Comando a filo Touch.
In base alle temperature rilevate dalle sonde presenti nell'unità interna e da quelle sull'unità esterna, l'elettronica modula il funzionamento dell'apparecchio.
Nel display del comando è possibile visualizzare le impostazioni effettuate e le condizioni climatiche rilevate in ambiente.
Il display è retroilluminato e suddiviso in aree.

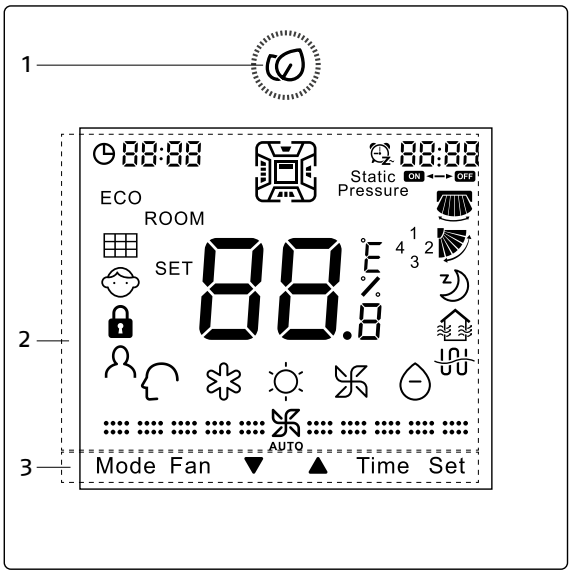

1. Tasto accensione/spegnimento e salvaschermo
2. Icone disponibili
3. Tasti funzionali

Modalità di funzionamento

	Modalità Intelligente attiva
	Modalità Raffreddamento attiva
	Modalità Riscaldamento attiva
	Modalità Ventilazione attiva
	Modalità Deumidificazione attiva

Funzioni
L'accesso alle seguenti funzioni avviene circolarmente premendo il tasto Set e agendo su ▼▲.

	Deflettore verticale attivo
	Deflettore orizzontale attivo
	Funzione Notte attiva
	Funzione Heat Reclaim Ventilation attiva
	Non disponibile
ECO	Funzione Risparmio attiva
	Funzione Pulizia filtro attiva (visibile nel ciclo soltanto quando è necessaria la pulizia del filtro)
	Funzione Seguimi attiva (disponibile soltanto per alcuni modelli)
10°C	Funzione Antigelo attiva (disponibile soltanto per alcuni modelli)
Health airflow up	Funzione Flusso aria indiretto verso l'alto (disponibile soltanto per alcuni modelli)
Health airflow down	Funzione Flusso aria indiretto verso il basso (disponibile soltanto per alcuni modelli)

COLLEGAMENTO

Usare un cavo schermato per il collegamento tra pannello remoto e unità interna.
Ci sono tre modi per collegare il pannello comandi a seconda dell'esigenza:
A - Un pannello remoto può controllare fino ad un massimo di 16 unità interne. L'unità master sarà quella collegata completamente al pannello remoto (collegato su A,B,C). Le altre unità devono essere collegate solo su C,B.
B - Un pannello che comanda una sola unità.
C - Due pannelli remoti che comandano una sola unità interna. Quello collegato direttamente con l'unità interna sarà quello master.

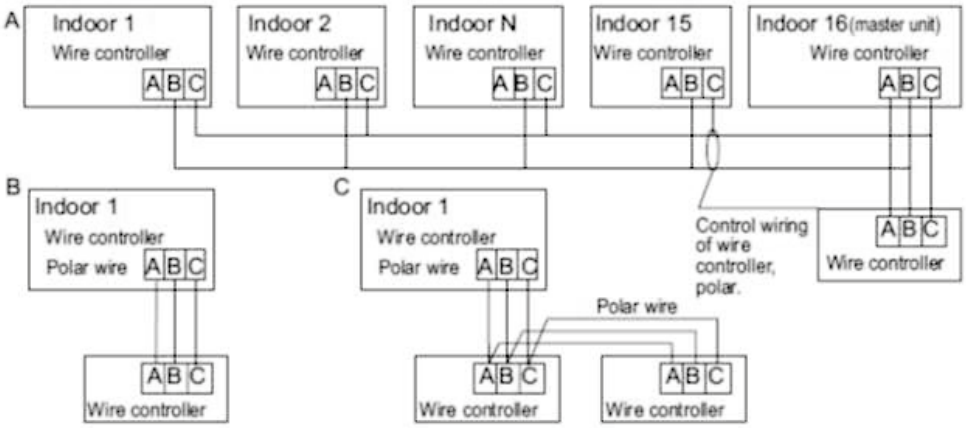

Il comando remoto viene fornito con un cavo di comunicazione a tre fili (bianco, giallo, rosso) lungo 5 m.
Se la distanza effettiva di installazione supera tale lunghezza seguire la tabella per il dimensionamento della sezione.
NOTA: su un lato mettere a terra lo schermo del cavo di trasmissione.

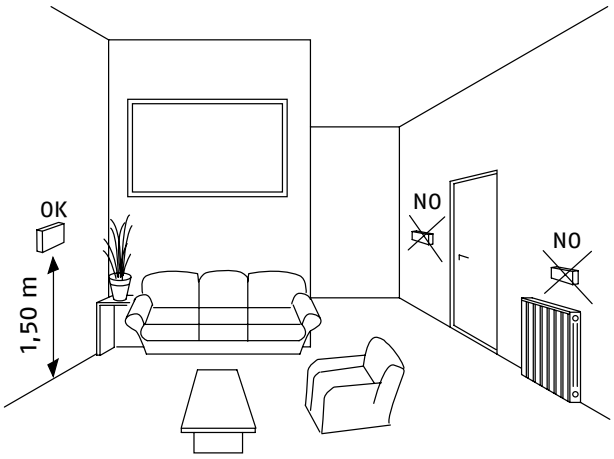

Lunghezza cavo di comunicazione (m)	Dimensionamento della sezione (nucleo del cavo schermato)
< 100	0,3 mm²x3
> 100 e < 200	0,5 mm²x3
> 200 e < 300	0,75 mm²x3
> 300 e < 400	1,25 mm²x3
> 400 e < 600	2 mm²x3

COMANDO CENTRALIZZATO TOUCH SCREEN

Comando con display Touch screen per la gestione centralizzata delle unità in sistemi realizzati con la serie AARIA MULTI PLUS: fino ad un massimo di 16 unità esterne e 80 unità interne.

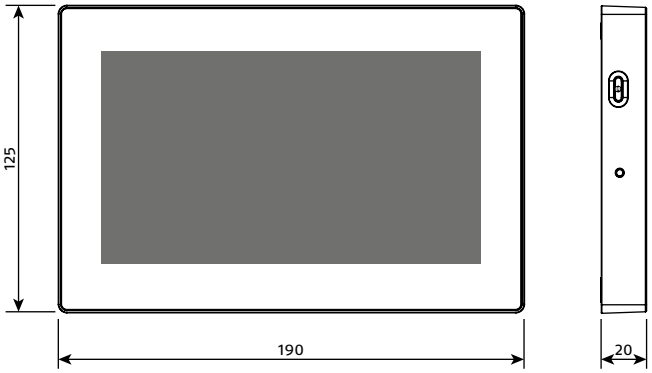

FUNZIONI PRINCIPALI
Il comando centralizzato dispone delle seguenti funzioni:
- monitoraggio dei principali parametri delle unità interne (modalità di funzionamento, velocità dell'aria, temperature, impostazioni, ON/OFF, etc.).
- impostazione dei principali parametri delle singole unità interne.
- impostazione dei principali parametri delle singole zone.
- impostazione dei parametri globali.
- monitoraggio e salvataggio degli errori delle singole unità interne.
- timer orario.
- timer settimanale.
- organizzazione di più gruppi in una zona.
- disattivazione delle unità interne per intervento di un allarme esterno (es. segnale antincendio).

Monitoraggio di altri parametri:
- Temperatura interna
- Temperatura tubazioni
- etc...

I comando viene collegato direttamente alle unità esterne Trial, Quadri, Penta, fino ad un massimo di 16. Le unità interne possono essere gestite singolarmente o a zone.

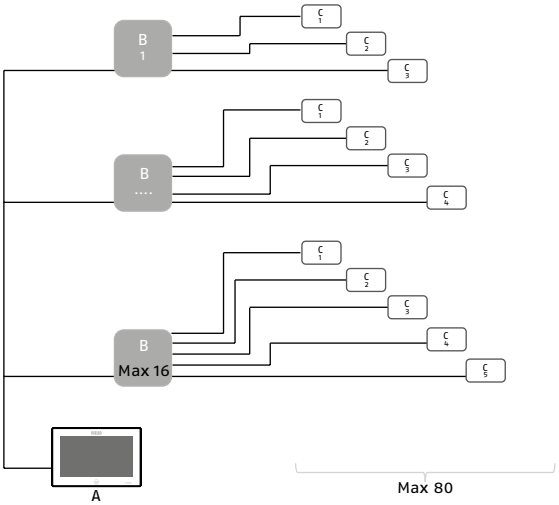

A. Comando centralizzato Touch screen N
B. Unità esterna serie AARIA MULTI
C. Unità interna serie AARIA

ETICHETTA GAS REFRIGERANTE

In base alla Normativa CE n. 517/2014 su determinati gas florurati ad effetto serra, è obbligatorio indicare la quantità totale di refrigerante presente sistema installato. Tale informazione è presente nella targhetta tecnica presente nell'unità esterna.

Per compilare l'etichetta:
- annotare la quantità sull'etichetta con inchiostro indelebile.
- posizionare l'etichetta gas refrigerante sull'unità esterna.

Questa unità contiene gas florurati a effetto serra coperti dal Protocollo di Kyoto. Le operazione di manutenzione e smaltimento devono essere eseguite solamente da personale qualificato.

Potenziale di riscaldamento globale del gas refrigerante R32: GWP=675.

In caso di necessità il refrigerante deve essere recuperato e non disperso in ambiente.

È vietato disperdere in ambiente il refrigerante.

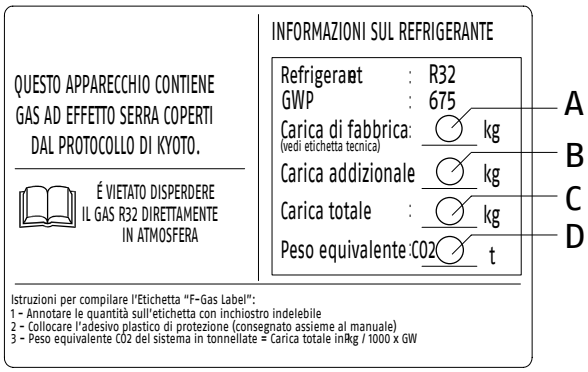

A. Carica di fabbrica
B. Carica addizionale
C. Carica totale
D. Peso totale equivalente di CO2

DESCRIZIONE PER CAPITOLATO

AARIA MULTI PLUS I

Unità esterna multi split. Il prodotto è caratterizzato da:

- Mobile di copertura in lamiera preverniciata
- Griglia di mandata in ABS
- Gruppo elettroventilante costituito da ventola elicoidale e motore a velocità regolabile
- Batteria di scambio costituita da tubi di rame e alette in alluminio turbolenziate. Le batterie sono trattate contro la salsedine mediante due rivestimenti: uno strato di resina acrilica ed un secondo strato di materiale idrofilico
- Compressore HIGHLY(Hitachi) ad R32 rotary montato su supporti antivibranti e collocato in apposito vano per la taglia 250, Mitsubishi ad R32 rotary montato su supporti antivibranti e collocato in apposito vano per tutte le altre taglie
- Scheda di controllo a microprocessore con sistema di regolazione PAM e PWM DC inverter in corrente continua
- Valvola di espansione elettronica
- Esteso campo di funzionamento dell'unità esterna per temperature fino a -25°C in riscaldamento e fino a 46°C in raffrescamento
- Elevata efficienza energetica. Fino alla classe A+++ in raffrescamento e A++ in riscaldamento per le versioni AMW PI
- Unità esterna completa di copri attacchi e 4 antivibranti

AMW ST NI (parete)

Unità interna per installazione a parete. Il prodotto è caratterizzato da:

- Mobile di copertura in materiale plastico autoestinguente
- Pannello frontale con DISPLAY LED a scomparsa
- Gruppo elettroventilante costituito da ventola tangenziale e motore a 4 velocità regolabile
- Batteria di scambio costituita da tubi di rame e alette in alluminio turbolenziate con trattamento idrofilico
- Sistema filtrante con filtri acrilici rigenerabili. A corredo vengono forniti n. 1 filtro antibatterico (verde), n. 1 filtro fotocatalitico (nero), n. 1 filtro antiformaldeide (imballo in cartone)
- Possibilità di dirigere il flusso d'aria nelle in più direzioni grazie agli swing verticale e orizzontale
- Funzione QUIET per un funzionamento ultra-silenzioso min 18 dB(A) per la taglia 25
- Funzione Antigelo 10°C, è possibile impostare l'accensione automatica quando la temperatura ambientale scende sotto i 10°C
- Funzione AUTO RESTART Riavvio automatico del climatizzatore dopo un'interruzione di corrente
- Contatto presenza per l'attivazione o disattivazione da remoto con logica di room card o contatto finestra
- Funzione I FEEL: la temperatura dell'ambiente viene percepita e rilevata dal telecomando che trasmette all'unità interna il segnale. In questo modo sarà possibile ricevere un comfort ottimale vicino all'utente, ottenendo anche un risparmio energetico. È possibile attivare questa funzione anche nella modalità Automatica.
- Modulo Wi-Fi di serie, per gestire facilmente riscaldamento, raffrescamento e programmazioni tramite App BeSmart A/C EV02
- Pulizia automatica attivabile attraverso il telecomando. Elimina l'umidità dall'unità interna, impedendo la formazione di microorganismi nocivi come muffe e batteri.
- Funzione STERILIZZAZIONE A 56°C, che contribuisce a mantenere l'ambiente domestico pulito e sano, uccidendo virus e batteri attraverso il riscaldamento dell'evaporatore ad alta temperatura, e offrendo, quindi, un'aria più salubre in uscita dal condizionatore
- Nuove funzionalità smart come PREVENZIONE COLPI DI CALORE e ANTIMUFFA (attivabili via App) per le taglie 25 e 35

TELECOMANDO
Il controllo, la regolazione e la programmazione vengono effettuate con il telecomando a raggi infrarossi (con sensore di temperatura incorporato) le cui modalità funzionali e di impiego sono descritte nel manuale utente.

AMW PI (parete)

Unità interna per installazione a parete. Il prodotto è caratterizzato da:

- Mobile di copertura in materiale plastico autoestinguente
- Pannello frontale con DISPLAY LED a scomparsa
- Gruppo elettroventilante costituito da ventola tangenziale e motore a 4 velocità regolabile
- Batteria di scambio costituita da tubi di rame e alette in alluminio turbolenziate con trattamento idrofilico
- Sistema filtrante con filtri acrilici rigenerabili. A corredo vengono forniti n. 1 filtro antibatterico che svolge una tripla azione in grado di trattenere allergeni, muffe e batteri (verde), n. 1 filtro fotocatalitico che permette di assorbire vari tipi di odori normalmente presenti nelle abitazioni, il filtro si rigenera da solo esponendolo alla luce solare diretta (nero), n. 1 filtro antiformaldeide (imballo in cartone)
- Possibilità di dirigere il flusso d'aria nelle in più direzioni grazie agli swing verticale e orizzontale
- Funzione QUIET per un funzionamento ultra silenzioso min 16 dB(A) per le taglie 20 e 25
- Funzione Auto 10°C, è possibile impostare l'accensione automatica quando la temperatura ambientale scende sotto i 10°C
- Funzione AUTO RESTART Riavvio automatico del climatizzatore dopo un'interruzione di corrente
- Modulo Wi-fi integrato per la gestione da remoto. Funzioni disponibili: programma settimanale, impostazioni set point, visualizzazione allarmi
- Contatto presenza per l'attivazione o disattivazione da remoto con logica di room card o contatto finestra

TELECOMANDO
Il controllo, la regolazione e la programmazione vengono effettuate con il telecomando a raggi infrarossi (con sensore di temperatura incorporato) le cui modalità funzionali e di impiego sono descritte nel manuale utente.

AMK P (cassette)

Unità interna a cassette per installazione in controsoffitto.

Il prodotto è caratterizzato da:

- Batteria di scambio costituita da tubi di rame e alette in alluminio turbolenziate
- Sistema filtrante con filtri acrilici rigenerabili
- Struttura in lamiera zincata rivestita con materiale isolante a cella chiusa
- Gruppo elettroventilante costituito da ventola centrifuga e motore a velocità regolabile
- Pompa scarico condensa di serie con possibilità di battente fino a 1,2mt maggiore flessibilità installativa
- Predisposizione per presa aria esterna (foro 95 mm) con contatto di richiesta attivazione per serranda o ventilatore esterno
- Funzione Auto 10°C, è possibile impostare l'accensione automatica quando la temperatura ambientale scende sotto i 10°C
- Funzione AUTO RESTART Riavvio automatico del climatizzatore dopo un'interruzione di corrente
- Kit pannello a filo disponibile come accessorio. Possibilità di collegamento multiplo (fino a 16 unità interne)
- Contatto presenza per l'attivazione o disattivazione da remoto con logica di room card o contatto finestra

PANNELLO DI COPERTURA
Il pannello e le alette sono realizzati in materiale ABS bianco. Tale materiale evita l'effetto ingiallimento dopo qualche anno tipico di altre plastiche. Griglia di mandata a "spirale" per la miglior diffusione in ambiente. Ingresso aria maggiorato del 23% rispetto ai modelli convenzionali; abbassare la velocità dell'aria per un minor livello del suono. SWING: le quattro alette possono essere controllate individualmente in base alle esigenze degli utenti finali tramite controller, offrendo il massimo comfort in tutta la stanza. Allo spegnimento dell'unità le alette si richiudono automaticamente.

TELECOMANDO
Il controllo, la regolazione e la programmazione vengono effettuate con il telecomando a raggi infrarossi, le cui modalità funzionali e di impiego sono descritte nel manuale utente.

AMD PA, PAI e PB (canalizzato)

Unità interna per installazione in controsoffitto. Il prodotto è caratterizzato da:

- Batteria di scambio costituita da tubi di rame e alette in alluminio turbolenziate
- Sistema filtrante con filtri acrilici rigenerabili
- Struttura in lamiera zincata
- Gruppo elettroventilante costituito da ventola centrifuga e motore DC a velocità regolabile (funzione di taratura pressione statica ESP da 10Pa a150Pa)
- Elevata silenziosità di funzionamento
- Possibilità di aspirazione aria con flusso verticale o orizzontale reversibile
- Predisposizione per presa aria esterna con foro 123 mm per la sola taglia AMD 70 PB
- Pompa scarico condensa di serie
- Funzione Auto 10°C, è possibile impostare l'accensione automatica quando la temperatura ambientale scende sotto i 10°C
- Funzione AUTO RESTART Riavvio automatico del climatizzatore dopo un'interruzione di corrente
- Kit pannello ricevitore con telecomando disponibile come accessorio
- Contatto presenza per l'attivazione o disattivazione da remoto con logica di room card o contatto finestra

PANNELLO COMANDI
Il controllo, la regolazione e la programmazione vengono effettuate con il pannello comandi a filo, le cui modalità funzionali e di impiego sono descritte nel manuale utente. Possibilità di collegamento multiplo (fino a 16 unità interne)

AMS P (pavimento/soffitto)

Unità interna per installazione a pavimento o soffitto.

Il prodotto è caratterizzato da:

- Batteria di scambio costituita da tubi in rame e alette di allumunio turbolenziate.
- Sistema filtrante con filtri acrilici rigenerabili.
- Struttura in lamiera zincata rivestita con materiale isolante a cella chiusa.
- Gruppo elettroventilante costituito da ventola centrifuga e motore e motore a velocità variabile.
- Predisposizione presa d'aria esterna con pretranciato 125 mm.
- Funzione Swing secondo due modalità, alto-basso e sinistra-destra.
- Kit pannello a filo disponibile come accessorio. Possibilità di collegamento multiplo (fino a 16 unità interne)

MOBILE DI COPERTURA
Realizzato in materiale plastico autoestinguente, completo di griglia di aspirazione.

TELECOMANDO
Il controllo, la regolazione e la programmazione vengono effettuate con il telecomando a raggi infrarossi, le cui modalità funzionali e di impiego sono descritte nel manuale utente.

AMC P (pavimento)

Unità interna per installazione a pavimento.

Il prodotto è caratterizzato da:

- Batteria di scambio costituita da tubi di rame e alette in alluminio turbolenziate
- Sistema filtrante con filtri acrilici rigenerabili
- Struttura in lamiera zincata rivestita con materiale isolante a cella chiusa.
- N. 2 gruppo elettroventilanti (uno superiore ed uno inferiore) costituiti da ventola centrifuga e motore velocità regolabile. Possibilità di doppia mandata, una con flusso orizzontale basso per ottimizzare il funzionamento in riscaldamento
- Funzione AUTO RESTART Riavvio automatico del climatizzatore dopo un'interruzione di corrente
- Kit pannello a filo disponibile come accessorio. Possibilità di collegamento multiplo (fino a 16 unità interne)
- Contatto presenza per l'attivazione o disattivazione da remoto con logica di room card o contatto finestra

PANNELLO DI COPERTURA
Realizzato in materiale plastico autoestinguente, completo di griglia di aspirazione.

TELECOMANDO
Il controllo, la regolazione e la programmazione vengono effettuate con il telecomando a raggi infrarossi, le cui modalità funzionali e di impiego sono descritte nel manuale utente.

Le pompe di calore AARIA MULTI PLUS I sono conformi alle Direttive Europee:

- Direttiva Bassa Tensione 2014/35/UE
- Direttiva Compatibilità Elettromagnetica 2014/30/UE
- Direttiva RoHS 2011/65/UE
- Direttiva ErP 2009/125/CE e regolamento 2012/206/CE
- Direttiva RAEE 2012/19/UE
- Regolamento f-Gas 2014/517/UE

AARIA MULTI 250 PI – 2X AMW 25 ST NI
Prestazioni in raffreddamento [A35 / A27]
- Capacità alla portata d'aria nominale: 4.80 kW
- Potenza assorbita alla portata d'aria nominale: 1.40 kW
- EER: 3.42
- Classe energetica in raffreddamento: A++

Prestazioni in riscaldamento [A7 / A20]
- Capacità alla portata d'aria nominale: 5.00 kW
- Potenza assorbita alla portata d'aria nominale: 1.35 kW
- COP: 3.71
- Classe energetica in riscaldamento: A+

AARIA MULTI 250 PI – 2X AMW 25 PI
Prestazioni in raffreddamento [A35 / A27]
- Capacità alla portata d'aria nominale: 4.60 kW
- Potenza assorbita alla portata d'aria nominale: 1.07 kW
- EER: 4.30
- Classe energetica in raffreddamento: A+++

Prestazioni in riscaldamento [A7 / A20]
- Capacità alla portata d'aria nominale: 5.20 kW
- Potenza assorbita alla portata d'aria nominale: 1.21 kW
- COP: 4.30
- Classe energetica in riscaldamento: A++

AARIA MULTI 355 PI – 3X AMW 25 PI
Prestazioni in raffreddamento [A35 / A27]
- Capacità alla portata d'aria nominale: 5.00 kW
- Potenza assorbita alla portata d'aria nominale: 1.25 kW
- EER: 4.00
- Classe energetica in raffreddamento: A+++

Prestazioni in riscaldamento [A7 / A20]
- Capacità alla portata d'aria nominale: 6.40 kW
- Potenza assorbita alla portata d'aria nominale: 1.60 kW
- COP: 4.00
- Classe energetica in riscaldamento: A+

AARIA MULTI 370 PI – 3X AMW 25 PI
Prestazioni in raffreddamento [A35 / A27]
- Capacità alla portata d'aria nominale: 7.00 kW
- Potenza assorbita alla portata d'aria nominale: 1.75 kW
- EER: 4.00
- Classe energetica in raffreddamento: A+++

Prestazioni in riscaldamento [A7 / A20]
- Capacità alla portata d'aria nominale: 7.60 kW
- Potenza assorbita alla portata d'aria nominale: 1.90 kW
- COP: 4.00
- Classe energetica in riscaldamento: A+

AARIA MULTI 475 PI – 4X AMW 25 PI
Prestazioni in raffreddamento [A35 / A27]
- Capacità alla portata d'aria nominale: 7.50 kW
- Potenza assorbita alla portata d'aria nominale: 1.97 kW
- EER: 3.80
- Classe energetica in raffreddamento: A+++

Prestazioni in riscaldamento [A7 / A20]
- Capacità alla portata d'aria nominale: 8.60 kW
- Potenza assorbita alla portata d'aria nominale: 2.15 kW
- COP: 4.00
- Classe energetica in riscaldamento: A+

AARIA MULTI 485 PI – 4X AMW 25 PI
Prestazioni in raffreddamento [A35 / A27]

- Capacità alla portata d'aria nominale: 8.50 kW
- Potenza assorbita alla portata d'aria nominale: 2.50 kW
- EER: 3.40
- Classe energetica in raffreddamento: A+++

Prestazioni in riscaldamento [A7 / A20]

- Capacità alla portata d'aria nominale: 9.60 kW
- Potenza assorbita alla portata d'aria nominale: 2.40 kW
- COP: 4.00
- Classe energetica in riscaldamento: A+

AARIA MULTI 590 PI – 5X AMW 25 PI
Prestazioni in raffreddamento [A35 / A27]

- Capacità alla portata d'aria nominale: 9.00 kW
- Potenza assorbita alla portata d'aria nominale: 2.79 kW
- EER: 3.23
- Classe energetica in raffreddamento: A+++

Prestazioni in riscaldamento [A7 / A20]

- Capacità alla portata d'aria nominale: 10.40 kW
- Potenza assorbita alla portata d'aria nominale: 2.79 kW
- COP: 3.73
- Classe energetica in riscaldamento: A+

RIELLO S.p.A. -
37045 Legnago (VR) Italia
tel. +39 0442 630111

www.riello.it

RIELLO A ARIA
MULTI PLUS I

Riello si riserva il diritto di modificare le informazioni e le specifiche contenute nel presente documento in qualsiasi momento e senza preavviso. I contenuti e le informazioni qui riportati sono da considerarsi esclusivamente a scopo informativo e non hanno l'intento di fornire consulenza legale o professionale. Questo documento, pertanto, non può essere considerato vincolante nei confronti di terzi.

Riello S.p.A. tutti i diritti riservati.