05/2026
27025370 – rev. 01

Condizionamento

# RIELLO AARIA START NI

## Climatizzatori d'aria monosplit inverter a parete

Pompa di calore in R32, a basso impatto ambientale
Monosplit Inverter a parete
Classe energetica A++/A+
Telecomando a raggi infrarossi, con sensore di temperatura
Modulo Wi-Fi integrato come standard

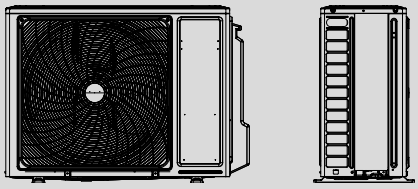

RIELLO
Energy For Life

# SOMMARIO

Descrizione prodotto . . . . . 3
Dati tecnici . . . . . 3
Prestazioni secondo norme en 14511 e en 14825 . . . . . 5
Limiti di funzionamento . . . . . 6
Struttura . . . . . 7
Dimensioni d'ingombro, posizionamento e attacchi . . . . . 9
Luogo di installazione . . . . . 11
Collegamento frigorifero . . . . . 12
Collegamenti elettrici . . . . . 13
Telecomando . . . . . 14
Display unità interna . . . . . 15
Descrizione per capitolato . . . . . 16

# RIELLO AARIA START NI

## DESCRIZIONE PRODOTTO

**AARIA START NI** è l'offerta di climatizzatori Riello per l'installazione monosplit e dualsplit a parete in ambienti residenziali e commerciali di piccole o medie dimensioni. La gamma è disponibile in quattro taglie di potenza, da 2,5 a 7,0 kW in raffrescamento, e raggiunge la classe di efficienza energetica A++/A+. Le unità interne da 2,5 e 3,5 kW possono essere abbinate all'unità esterna AARIA MULTI 250 PI per raffrescare e/o riscaldare fino a due ambienti domestici contemporaneamente. L'unità esterna con gas refrigerante R32 a basso impatto ambientale è dotata di compressore rotativo ad alta efficienza con isolamento fonoassorbente. Il ventilatore a quattro velocità dell'unità interna a parete permette di raggiungere elevati livelli di silenziosità, fino a 18 dB(A) alla velocità superminima. Le unità interne AMW ST NI vengono fornite di serie con un modulo Wi-Fi integrato e completamente invisibile per regolare la climatizzazione domestica in qualsiasi momento anche da fuori casa tramite app dedicata.
Il display a scomparsa a bordo dell'unità interna visualizza la modalità di funzionamento attiva, la temperatura e gli eventuali allarmi. Il telecomando a raggi infrarossi è dotato di sensore della temperatura per un miglior comfort nei pressi dell'utente. L'estetica semplice ed elegante permette alla macchina di essere installata in qualsiasi contesto abitativo.

Tra le principali funzioni:
- I-FEEL per la regolazione della temperatura in base a quella percepita dal telecomando.
- PULIZIA AUTOMATICA e STERILIZZAZIONE A 56°C per assicurare un'aria più salubre in uscita dal climatizzatore.
- QUIET per un funzionamento ultra-silenzioso alla velocità superminima di ventilazione.
- COMFORT SLEEP per ottimizzare il comfort durante le ore di riposo.
- MASSIMA POTENZA per raggiungere rapidamente le condizioni desiderate in ambiente.

## DATI TECNICI

### Abbinamento unità esterna/interna

Le unità esterne AARIA START NI sono compatibili con le unità interne AMW ST N. Le prestazioni dichiarate sono conformi ai valori indicati nella tabella sottostante.

| Modello | | | | | |
|---|---|---|---|---|---|
| Unità interna | U.M. | AMW 25 ST NI (AMW 25 ST N) | AMW 35 ST NI (AMW 35 ST N) | AMW 50 ST NI (AMW 50 ST N) | AMW 70 ST NI (AMW 70 ST N) |
| Unità esterna | U.M. | AARIA START 25 NI | AARIA START 35 NI | AARIA START 50 NI | AARIA START 70 NI |
| **Prestazioni in raffreddamento [A35 / A27] (1)** | | | | | |
| Capacità alla portata d'aria nominale | kW | 2,70 | 3,20 | 5,00 | 7,00 |
| Potenza assorbita alla portata d'aria nominale | kW | 0,84 | 0,99 | 1,55 | 2,17 |
| EER | | 3,23 | 3,23 | 3,23 | 3,23 |
| Capacità alla portata d'aria massima | kW | 3,40 | 3,80 | 5,80 | 8,50 |
| Potenza assorbita alla portata d'aria massima | kW | 1,20 | 1,30 | 2,00 | 2,90 |
| Capacità alla portata d'aria minima | kW | 0,70 | 0,60 | 1,30 | 2,20 |
| Potenza assorbita alla portata d'aria minima | kW | 0,30 | 0,30 | 0,40 | 0,70 |
| **Dati energetici in raffreddamento (2)** | | | | | |
| Pdesign a 35°C | kW | 2,70 | 3,20 | 5,00 | 7,00 |
| SEER | | 7,00 | 7,00 | 7,00 | 6,80 |
| Classe energetica | | A++ | A++ | A++ | A++ |
| Consumo energetico annuo | kWh/anno | 135 | 160 | 250 | 350 |
| **Prestazioni in riscaldamento [A7 / A20] (3)** | | | | | |
| Capacità alla portata d'aria nominale | kW | 2,90 | 3,50 | 5,40 | 7,00 |
| Potenza assorbita alla portata d'aria nominale | kW | 0,78 | 0,94 | 1,46 | 1,89 |
| COP | | 3,71 | 3,71 | 3,71 | 3,71 |
| Capacità alla portata d'aria massima | kW | 3,60 | 4,20 | 6,00 | 9,50 |
| Potenza assorbita alla portata d'aria massima | kW | 1,20 | 1,60 | 2,50 | 2,90 |
| Capacità alla portata d'aria minima | kW | 0,70 | 0,70 | 1,40 | 2,40 |
| Potenza assorbita alla portata d'aria minima | kW | 0,30 | 0,40 | 0,52 | 0,60 |
| **Dati energetici per profilo climatico Medio (2)** | | | | | |
| Pdesign a -10°C | kW | 2,60 | 3,00 | 4,60 | 5,60 |
| SCOP | | 4,10 | 4,10 | 4,10 | 4,00 |
| Efficienza energetica stagionale | % | 161 | 161 | 161 | 157 |
| Classe energetica | | A+ | A+ | A+ | A+ |
| Consumo energetico annuo | kWh/anno | 888 | 1024 | 1571 | 1960 |

(1) Aria esterna: 35°C B.S. - Aria interna: 27°C B.S./19°C B.U.
(2) Secondo Regolamenti UE 626 e 206
(3) Aria esterna: 7°C B.S./6°C B.U. - Aria interna: 20°C B.U.

Dati di riferimento per incentivi fiscali.

## Dati tecnici unità interna

| Modello | | | | | |
|---|---|---|---|---|---|
| Unità interna | U.M. | AMW 25 ST NI | AMW 35 ST NI | AMW 50 ST NI | AMW 70 ST NI |
| **Ventilatore** | | | | | |
| Potenza nominale assorbita | W | 40 | 40 | 50 | 50 |
| Corrente nominale assorbita | A | 0,10 | 0,10 | 0,20 | 0,20 |
| Portata aria massima velocità | m³/h | 550 | 620 | 900 | 1000 |
| Portata aria media velocità | m³/h | 480 | 500 | 750 | 850 |
| Portata aria minima velocità | m³/h | 400 | 420 | 650 | 700 |
| Portata aria superminima velocità | m³/h | 280 | 280 | 460 | 600 |
| **Batteria interna** | | | | | |
| Materiale scambiatore | tipo | Tubi in rame, alette in alluminio con speciale trattamento | | | |
| **Livelli sonori raffreddamento** | | | | | |
| Pressione sonora superminimo (1) | dB(A) | 18 | 19 | 28 | 29 |
| Pressione sonora minimo (1) | dB(A) | 28 | 29 | 35 | 37 |
| Pressione sonora medio (1) | dB(A) | 32 | 33 | 40 | 45 |
| Pressione sonora massimo (1) | dB(A) | 37 | 37 | 44 | 47 |
| Potenza sonora | dB(A) | 52 | 54 | 56 | 60 |
| **Livelli sonori riscaldamento** | | | | | |
| Pressione sonora superminimo (1) | dB(A) | 18 | 19 | 28 | 29 |
| Pressione sonora minimo (1) | dB(A) | 28 | 29 | 35 | 37 |
| Pressione sonora medio (1) | dB(A) | 32 | 33 | 40 | 45 |
| Pressione sonora massimo (1) | dB(A) | 37 | 37 | 44 | 47 |
| Potenza sonora | dB(A) | 52 | 54 | 56 | 60 |

(1) Pressione sonora in campo libero ad 1 mt fronte unità secondo GB / T7725-2004

## Dati tecnici unità esterna

| Modello | | | | | |
|---|---|---|---|---|---|
| Unità interna | U.M. | AARIA START 25 NI | AARIA START 35 NI | AARIA START 50 NI | AARIA START 70 NI |
| **Caratteristiche elettriche** | | | | | |
| Alimentazione elettrica | V/Ph/Hz | 220-240/1/50 | 220-240/1/50 | 220-240/1/50 | 220-240/1/50 |
| Potenza assorbita massima totale | kW | | | | |
| Corrente assorbita massima totale | A | | | | |
| **Compressore** | | | | | |
| Compressore | tipo | Rotativo DC Inverter | Rotativo DC Inverter | Rotativo DC Inverter | Rotativo DC Inverter |
| Refrigerante | Tipo | R32 | R32 | R32 | R32 |
| Potenziale riscaldamento globale | GWP | 675 | 675 | 675 | 675 |
| Carica di refrigerante | kg | 0,51 | 0,51 | 0,90 | 1,10 |
| Carica dell'apparecchiatura | $CO_2$ equiv. In t | 0,34 | 0,34 | 0,61 | 0,74 |
| Numero di circuiti | n. | 1 | 1 | 1 | 1 |
| Apparecchiatura ermeticamente sigillata (Reg UE 517_2014) | sì/no | no | no | no | no |
| **Batteria esterna** | | | | | |
| Materiale scambiatore | tipo | Tubi in rame con scanalatura, alette in alluminio | | | |
| **Ventilatore** | | | | | |
| Ventilatore | tipo | Elicoidale - DC | Elicoidale - DC | Elicoidale - DC | Elicoidale - DC |
| Quantità | n. | 1 | 1 | 1 | 1 |
| Portata aria massima | m³/h | 2100 | 2500 | 2500 | 2600 |
| **Livelli sonori** | | | | | |
| Potenza sonora raffreddamento | dB(A) | 60 | 61 | 63 | 65 |
| Potenza sonora riscaldamento | dB(A) | 60 | 61 | 63 | 65 |
| Pressione sonora raffreddamento (1) | dB(A) | 47 | 48 | 52 | 53 |
| Pressione sonora riscaldamento (1) | dB(A) | 47 | 48 | 52 | 53 |

(1) Pressione sonora in campo libero ad 1 mt fronte unità secondo GB / T7725-2022

I dati contenuti nelle caselle contrassegnate in grigio sono da utilizzare per la registrazione dell'apparecchiatura nella Banca dati F-GAS.

## PRESTAZIONI SECONDO NORME EN 14511 E EN 14825

Le unità esterne AARIA START NI sono compatibili con le unità interne AMW ST N. Le prestazioni secondo norme EN 14511 e EN 145825 delle tabelle seguenti sono conformi a quelle dichiarate nelle tabelle a seguire.

### AMW 25 ST NI (AMW 25 ST N) – AARIA START 25 NI

| RISCALDAMENTO | | | | | |
|---|---|---|---|---|---|
| Prestazioni a pieno carico | | | | | |
| | Prestazioni a pieno carico UNI EN 14511 | | Prestazioni a carico parziale UNI EN 14825 | | |
| Temperatura aria interna | 20°C | | 20°C | | |
| Temperatura aria esterna | Capacità nominale (kW) | COP | COP | | |
| -7 | 2,56 | 2,82 | 2,74 | | |
| 2 | 2,71 | 3,21 | 4,25 | | |
| 7 | 2,90 | 3,71 | 5,44 | | |
| 12 | 3,14 | 3,99 | 3,33 | | |
| Prestazioni a carico parziale | | | | | |
| | | A | B | C | D |
| Temperatura aria esterna (°C) | -10 | -7 (T bival) | 2 | 7 | 12 |
| PLR - Fattore di carico climatico | 1,00 | 0,88 | 0,54 | 0,35 | 0,15 |
| P design - Potenza di progetto | 2,60 | | | | |
| DC - Potenza a pieno carico | | 2,56 | 2,71 | 2,90 | 3,14 |
| COP' a pieno carico | | 2,82 | 3,21 | 3,71 | 3,99 |
| COP a carico parziale | | 2,74 | 4,25 | 5,44 | 3,33 |
| CR - Fattore di carico | >1 | 1,00 | 0,52 | 0,31 | 0,12 |
| f COP - Fattore correttivo | 1 | 1,00 | 1,32 | 1,47 | 0,83 |

| RAFFRESCAMENTO | | | |
|---|---|---|---|
| | Fattore di carico | Temperatura esterna (°C) | EER |
| EER1 | 100% | 35 | 3,23 |
| EER2 | 75% | 30 | 5,11 |
| EER3 | 50% | 25 | 8,51 |
| EER4 | 25% | 20 | 15,28 |

### AMW 35 ST NI (AMW 35 ST N) – AARIA START 35 NI

| RISCALDAMENTO | | | | | |
|---|---|---|---|---|---|
| Prestazioni a pieno carico | | | | | |
| | Prestazioni a pieno carico UNI EN 14511 | | Prestazioni a carico parziale UNI EN 14825 | | |
| Temperatura aria interna | 20°C | | 20°C | | |
| Temperatura aria esterna | Capacità nominale (kW) | COP | COP | | |
| -7 | 2,73 | 2,88 | 2,60 | | |
| 2 | 3,22 | 3,25 | 4,20 | | |
| 7 | 3,50 | 3,71 | 5,11 | | |
| 12 | 3,77 | 3,93 | 3,89 | | |
| Prestazioni a carico parziale | | | | | |
| | | A | B | C | D |
| Temperatura esterna (°C) | -10 | -7 (T bival) | 2 | 7 | 12 |
| PLR - Fattore di carico climatico | 1,00 | 0,88 | 0,54 | 0,35 | 0,15 |
| P design - Potenza di progetto | 3,00 | | | | |
| DC - Potenza a pieno carico | | 2,73 | 3,22 | 3,50 | 3,77 |
| COP' a pieno carico | | 2,88 | 3,25 | 3,71 | 3,93 |
| COP a carico parziale | | 2,60 | 4,20 | 5,11 | 3,89 |
| CR - Fattore di carico | >1 | 1,00 | 0,50 | 0,30 | 0,12 |
| f COP - Fattore correttivo | 1 | 1,00 | 1,29 | 1,38 | 0,99 |

| RAFFRESCAMENTO | | | |
|---|---|---|---|
| | Fattore di carico | Temperatura esterna (°C) | EER |
| EER1 | 100% | 35 | 3,23 |
| EER2 | 75% | 30 | 4,90 |
| EER3 | 50% | 25 | 8,60 |
| EER4 | 25% | 20 | 15,24 |

## AMW 50 ST NI (AMW 50 ST N) – AARIA START 50 NI

| RISCALDAMENTO | | | | | |
|---|---|---|---|---|---|
| Prestazioni a pieno carico | | | | | |
| | Prestazioni a pieno carico UNI EN 14511 | | Prestazioni a carico parziale UNI EN 14825 | | |
| Temperatura aria interna | 20°C | | 20°C | | |
| Temperatura aria esterna | Capacità nominale (kW) | COP | COP | | |
| -7 | 4,41 | 2,78 | 2,50 | | |
| 2 | 5,06 | 3,24 | 4,00 | | |
| 7 | 5,40 | 3,71 | 5,60 | | |
| 12 | 5,56 | 3,88 | 3,81 | | |
| Prestazioni a carico parziale | | | | | |
| | | A | B | C | D |
| Temperatura esterna (°C) | -10 | -7 (T bival) | 2 | 7 | 12 |
| PLR - Fattore di carico climatico | 1,00 | 0,88 | 0,54 | 0,35 | 0,15 |
| P design - Potenza di progetto | 4,60 | | | | |
| DC - Potenza a pieno carico | | 4,41 | 5,06 | 5,40 | 5,56 |
| COP' a pieno carico | | 2,78 | 3,24 | 3,71 | 3,88 |
| COP a carico parziale | | 2,50 | 4,00 | 5,60 | 3,81 |
| CR - Fattore di carico | >1 | 1,00 | 0,49 | 0,30 | 0,12 |
| f COP - Fattore correttivo | 1 | 1,00 | 1,23 | 1,51 | 0,98 |

| RAFFRESCAMENTO | | | |
|---|---|---|---|
| | Fattore di carico | Temperatura esterna (°C) | EER |
| EER1 | 100% | 35 | 3,23 |
| EER2 | 75% | 30 | 5,00 |
| EER3 | 50% | 25 | 8,00 |
| EER4 | 25% | 20 | 14,55 |

## AMW 70 ST NI (AMW 70 ST N) – AARIA START 70 NI

| RISCALDAMENTO | | | | | |
|---|---|---|---|---|---|
| Prestazioni a pieno carico | | | | | |
| | Prestazioni a pieno carico UNI EN 14511 | | Prestazioni a carico parziale UNI EN 14825 | | |
| Temperatura aria interna | 20°C | | 20°C | | |
| Temperatura aria esterna | Capacità nominale (kW) | COP | COP | | |
| -7 | 5,78 | 2,78 | 2,50 | | |
| 2 | 6,50 | 3,13 | 4,00 | | |
| 7 | 7,00 | 3,71 | 5,10 | | |
| 12 | 7,22 | 3,92 | 4,16 | | |
| Prestazioni a carico parziale | | | | | |
| | | A | B | C | D |
| Temperatura esterna (°C) | -10 | -7 (T bival) | 2 | 7 | 12 |
| PLR - Fattore di carico climatico | 1,00 | 0,88 | 0,54 | 0,35 | 0,15 |
| P design - Potenza di progetto | 5,60 | | | | |
| DC - Potenza a pieno carico | | 5,78 | 6,50 | 7,00 | 7,22 |
| COP' a pieno carico | | 2,78 | 3,13 | 3,71 | 3,92 |
| COP a carico parziale | | 2,50 | 4,00 | 5,10 | 4,16 |
| CR - Fattore di carico | >1 | 1,00 | 0,47 | 0,28 | 0,12 |
| f COP - Fattore correttivo | 1 | 1,00 | 1,28 | 1,37 | 1,06 |

| RAFFRESCAMENTO | | | |
|---|---|---|---|
| | Fattore di carico | Temperatura esterna (°C) | EER |
| EER1 | 100% | 35 | 3,23 |
| EER2 | 75% | 30 | 4,95 |
| EER3 | 50% | 25 | 7,80 |
| EER4 | 25% | 20 | 12,15 |

## LIMITI DI FUNZIONAMENTO

| Modalità | Temperatura | | Min | Max |
|---|---|---|---|---|
| Raffreddamento | Aria ambiente (B.S.) | °C | 21 | 35 |
| | Aria esterna (B.S.) | °C | -20 | 50 |
| Riscaldamento | Aria ambiente (B.S.) | °C | 10 | 27 |
| | Aria esterna (B.S.) | °C | -20 | 24 |

I limiti sono basati sulle seguenti condizioni:
- lunghezza tubazioni: 5m
- dislivello: 0m
- portata d'aria: massima

## STRUTTURA

### UNITÀ ESTERNA MODELLI 25 NI – 35 NI

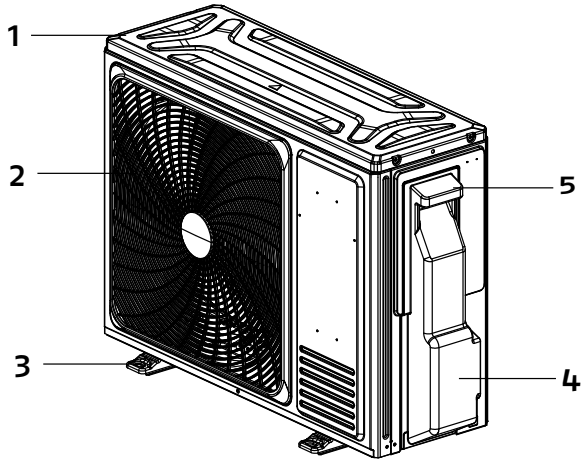


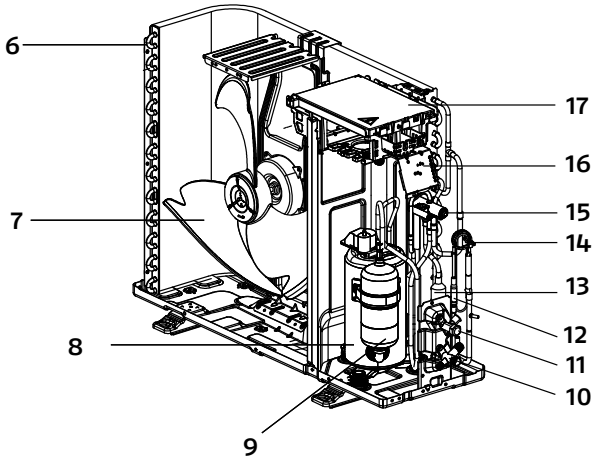


1. Pannello superiore
2. Griglia di protezione ventilatore
3. Staffa di sostegno
4. Pannello copriattacchi
5. Maniglia per la movimentazione
6. Scambiatore di calore
7. Elettroventilatore
8. Compressore rotativo
9. Separatore di aspirazione
10. Attacco del gas
11. Attacco del liquido
12. Filtro
13. Silenziatore
14. Capillare
15. Valvola di inversione ciclo
16. Morsettiera per collegamenti elettrici
17. Coperchio del quadro elettrico

### UNITÀ ESTERNA MODELLO 50 NI

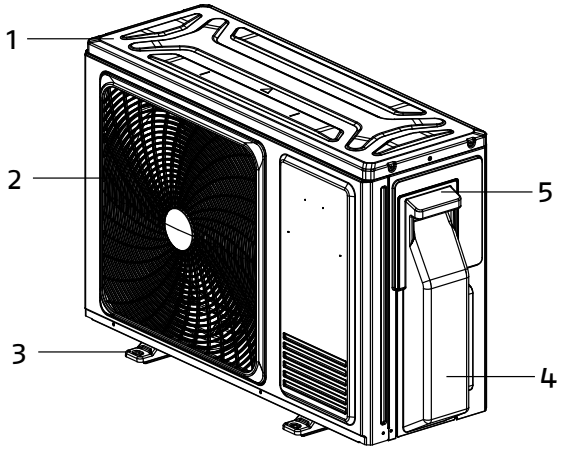


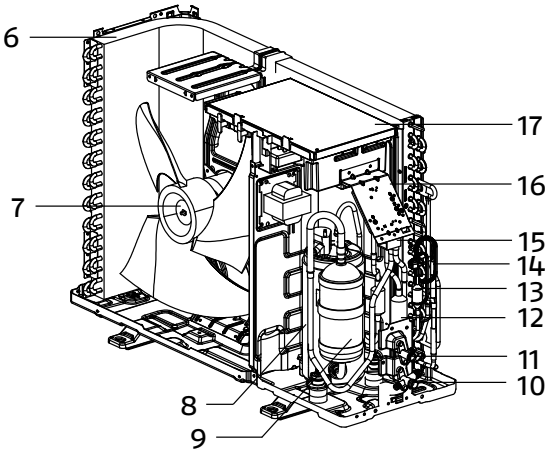


1. Pannello superiore
2. Griglia di protezione ventilatore
3. Staffa di sostegno
4. Pannello copriattacchi
5. Maniglia per la movimentazione
6. Scambiatore di calore
7. Elettroventilatore
8. Compressore rotativo
9. Separatore di aspirazione
10. Attacco del gas
11. Attacco del liquido
12. Silenziatore
13. Filtro
14. Capillare
15. Valvola di inversione ciclo
16. Morsettiera per collegamenti elettrici
17. Coperchio del quadro elettrico

## UNITÀ ESTERNA MODELLO 70 NI

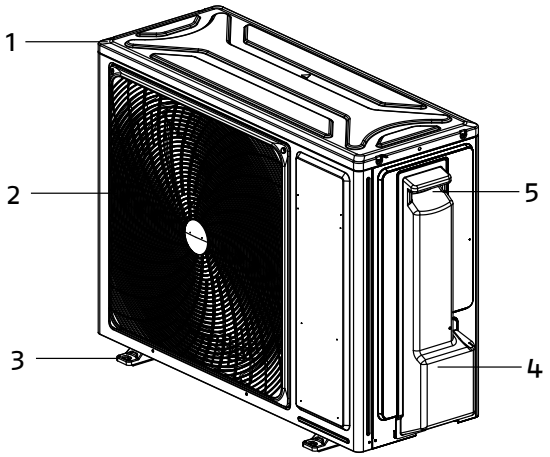


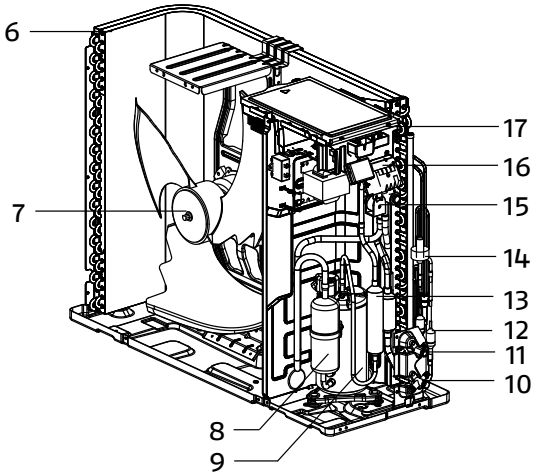


1. Pannello superiore
2. Griglia di protezione ventilatore
3. Staffa di sostegno
4. Pannello copriattacchi
5. Maniglia per la movimentazione
6. Scambiatore di calore
7. Elettroventilatore
8. Compressore rotativo
9. Separatore di aspirazione
10. Attacco del gas
11. Attacco del liquido
12. Filtro
13. Silenziatore
14. Valvola d'espansione elettronica
15. Valvola di inversione ciclo
16. Morsettiera per collegamenti elettrici
17. Coperchio del quadro elettrico

## UNITÀ INTERNA

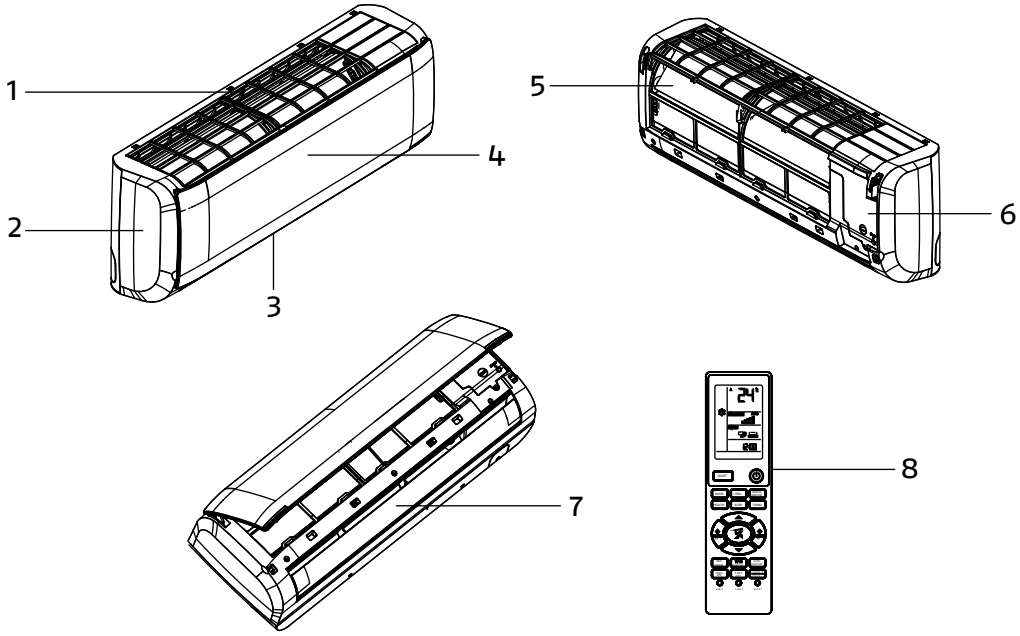


1. Ripresa aria
2. Mobile di copertura
3. Mandata aria
4. Pannello frontale
5. Filtro aria
6. Coperchio quadro elettrico
7. Deflettori motorizzati
8. Telecomando

# DIMENSIONI D'INGOMBRO, POSIZIONAMENTO E ATTACCHI

## SPAZI DI RISPETTO E POSIZIONAMENTO UNITÀ ESTERNA

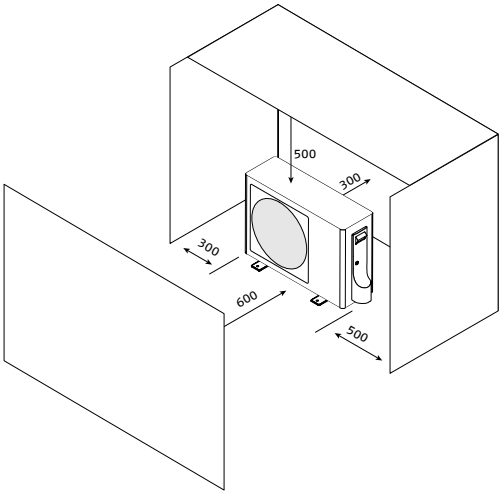


## DIMENSIONI UNITÀ ESTERNA

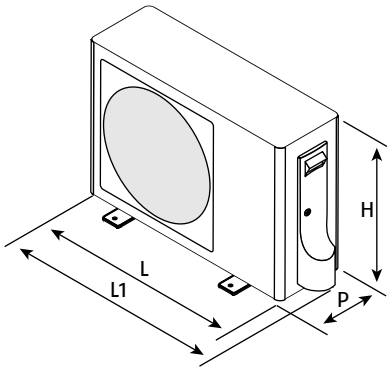


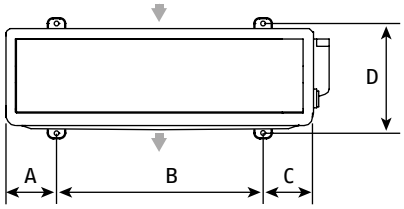


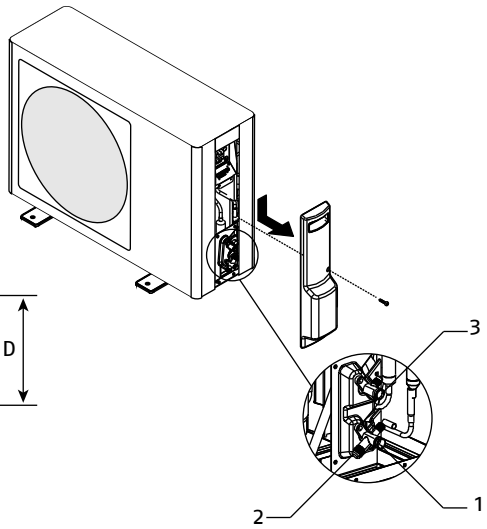


1. Attacco del gas
2. Attacco di servizio
3. Attacco del liquido

| Unità esterna | U.M. | 25 NI | 35 NI | 50 NI | 70 NI |
|---|---|---|---|---|---|
| **Dimensioni prodotto** | | | | | |
| H | mm | 544 | 544 | 553 | 705 |
| L | mm | 700 | 700 | 800 | 890 |
| L1 | mm | 777 | 777 | 868 | 969 |
| P | mm | 245 | 245 | 275 | 340 |
| Peso | kg | 21,0 | 22,4 | 32,7 | 44,0 |
| **Dimensioni impronta a terra** | | | | | |
| A | mm | 139 | 139 | 180 | 130 |
| B | mm | 500 | 500 | 440 | 630 |
| C | mm | 61 | 61 | 180 | 130 |
| D | mm | 256 | 256 | 313 | 374 |
| **Attacchi connessioni** | | | | | |
| Attacco del liquido | Pollici | 1/4 | 1/4 | 1/4 | 1/4 |
| Attacco del gas | Pollici | 3/8 | 3/8 | 1/2 | 1/2 |
| Attacco di carica | Pollici | 1/2 | 1/2 | 1/2 | 1/2 |
| Attacco del liquido | mm | 6,35 | 6,35 | 6,35 | 6,35 |
| Attacco del gas | mm | 9,52 | 9,52 | 12,7 | 12,7 |
| Attacco di carica | mm | 12,7 | 12,7 | 12,7 | 12,7 |

## UNITÀ INTERNA

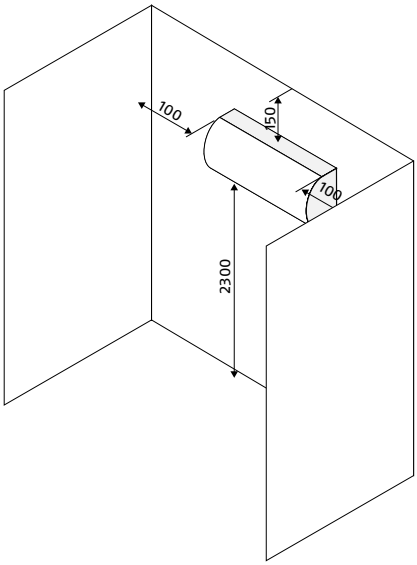


## DIMA DI MONTAGGIO

**MODELLO 25 NI – 35 NI**

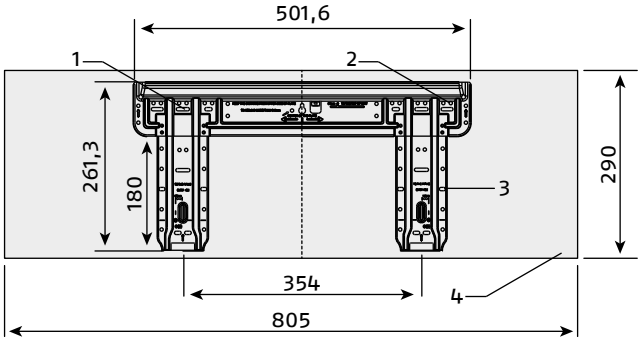


**MODELLO 50 NI – 70 NI**

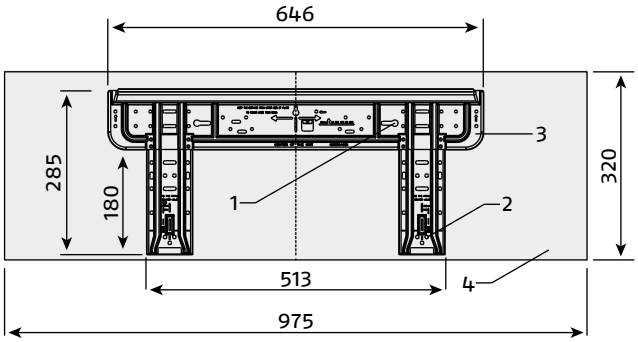


1. Asole per il fissaggio
2. Fori per il fissaggio
3. Supporto metallico
4. Ingombro apparecchio

**DIMENSIONI UNITÀ INTERNA**

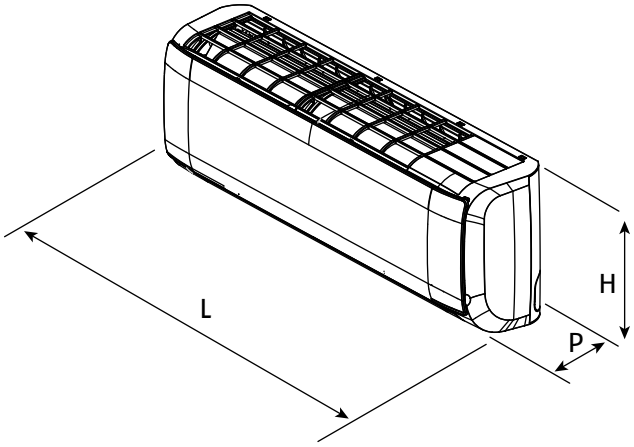


| Unità interna | U.M. | 25 NI | 35 NI | 50 NI | 70 NI |
|---|---|---|---|---|---|
| **Dimensioni prodotto** | | | | | |
| H | mm | 290 | 290 | 320 | 320 |
| L | mm | 805 | 805 | 975 | 975 |
| P | mm | 200 | 200 | 220 | 220 |
| Peso | kg | 8,4 | 8,4 | 11,6 | 11,6 |

## LUOGO DI INSTALLAZIONE

L'ubicazione degli apparecchi **RIELLO**, deve essere stabilita dal progettista dell'impianto o da persona competente in materia e deve tenere conto sia delle esigenze prettamente tecniche, sia di eventuali Legislazioni locali vigenti, che prevedono l'ottenimento di specifiche autorizzazioni (es.: regolamenti urbanistici, architettonici, sull'inquinamento ambientale ecc.).
È quindi consigliabile, prima di effettuare l'installazione dell'apparecchio, ottenere le necessarie autorizzazioni.
È destinato ad essere installato all'aperto.
È necessario evitare:
- il posizionamento in cavedi e/o bocche di lupo
- ostacoli o barriere che causino il ricircolo dell'aria di espulsione
- luoghi con presenza di atmosfere aggressive, esplosive o fluidi infiammabili
- luoghi angusti in cui il livello sonoro dell'apparecchio possa venire esaltato da riverberi o risonanze
- la vicinanza a camere da letto e luoghi di riposo
- il posizionamento negli angoli dove è solito il depositarsi di polveri, foglie e quant'altro possa ridurre l'efficienza dell'apparecchio ostruendo il passaggio d'aria
- che l'espulsione dell'aria dall'apparecchio possa penentrare nei locali abitati attraverso porte o finestre, provocando situazioni di fastidio alle persone
- che l'espulsione dell'aria dall'apparecchio sia contrastata da vento contrario
- irraggiamento solare e prossimità a fonti di calore

## COLLEGAMENTO FRIGORIFERO

Le tubazioni frigorifere devono rispettare le lunghezze ed i dislivelli indicati nella seguente tabella.

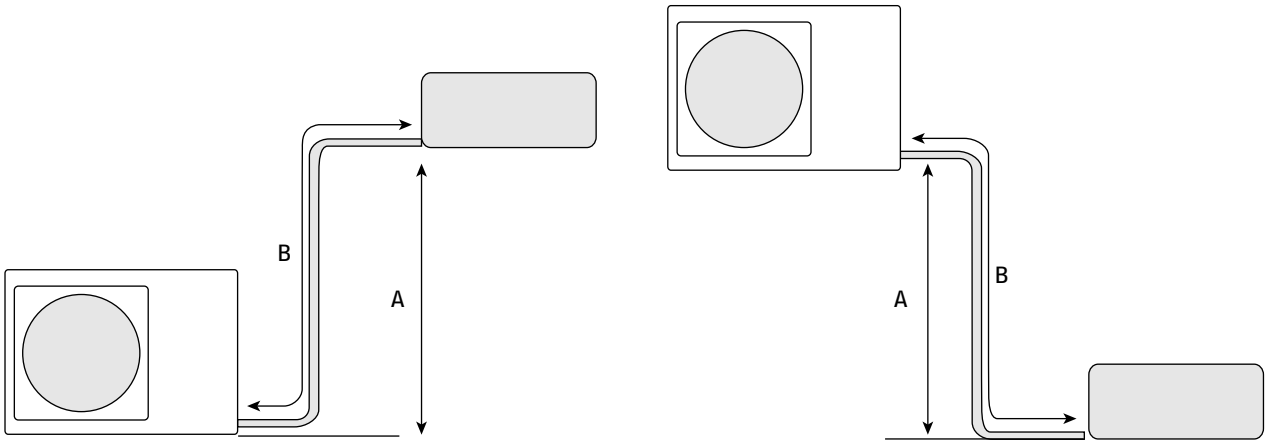


| Modello | | 25 NI | 35 NI | 50 NI | 70 NI |
|---|---|---|---|---|---|
| A | m | 10 | 10 | 15 | 15 |
| B | m | 15 | 20 | 25 | 25 |
| Lunghezza massima con la carica di fabbrica | m | 5 | 5 | 7 | 7 |
| Carica addizionale | g/m | 20 | 20 | 20 | 20 |

Utilizzare tubi tubazioni con lo spessore indicato nella tabella seguente:

| Tubazione Ø | | Spessore |
|---|---|---|
| mm | pollici | mm |
| 6,35 | 1/4 | 0,8 |
| 9,52 | 3/8 | 0,8 |
| 12,70 | 1/2 | 0,8 |
| 15,88 | 5/8 | 1,0 |

Pressione massima di esercizio 4,3 Mpa.

Le dimensioni e il posizionamento degli attacchi frigoriferi di Riello AMW ST N sono riportati di seguito.

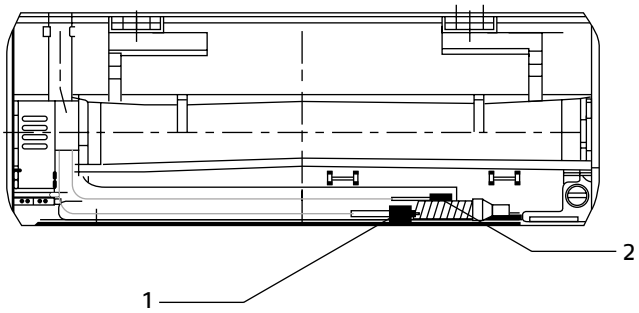


1. Attacco del gas
2. Attacco del liquido

| Modello | | 25 NI | 35 NI | 50 NI | 70 NI |
|---|---|---|---|---|---|
| Attacco del liquido | Pollici | 1/4 | 1/4 | 1/4 | 1/4 |
| Attacco del gas | Pollici | 3/8 | 3/8 | 1/2 | 1/2 |
| Attacco del liquido | mm | 6,35 | 6,35 | 6,35 | 6,35 |
| Attacco del gas | mm | 9,52 | 9,52 | 12,7 | 12,7 |

## COLLEGAMENTI ELETTRICI

**AARIA START NI** lascia la fabbrica completamente cablato e necessita solamente del collegamento alla rete di alimentazione elettrica, dell'installazione di un sezionatore di linea lucchettabile e del collegamento all'unità interna.

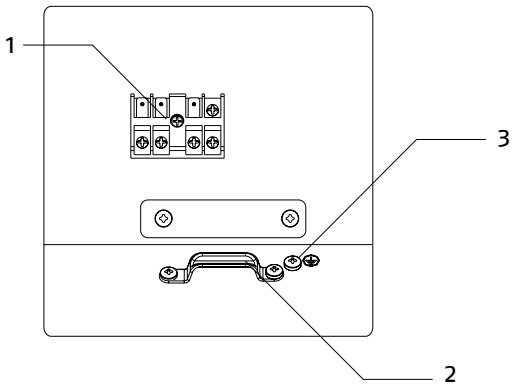


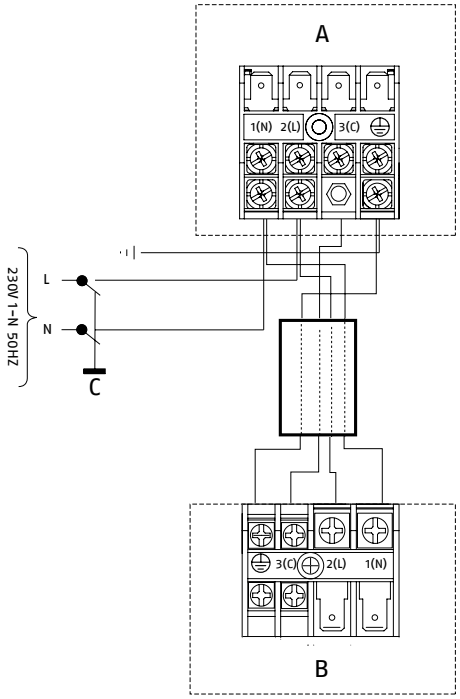


1. Morsettiera
2. Fermacavo
3. Vite di terra

A. Unità esterna
B. Unità interna
C. Interruttore generale impianto

Per il dimensionamento del cavo di alimentazione elettrica e degli apparecchi di sicurezza, utilizzare la tabella di seguito riportata:

| Modello | | 25 NI | 35 NI | 50 NI | 70 NI |
|---|---|---|---|---|---|
| Grado di protezione | IP | X4 | X4 | X4 | X4 |
| Protezione da cortocircuito | A | 20,00 | 20,00 | 25,00 | 25,00 |
| Protezione da sovracorrente | A | 10,00 | 10,00 | 13,00 | 15,00 |
| Protezione di terra | A | 20 | 20 | 25 | 25 |
| Corrente residua | mA | 30,00 | 30,00 | 30,00 | 30,00 |
| Corrente di spunto | A | 1,40 | 1,40 | 2,30 | 2,60 |
| Cavo di alimentazione | Tipo | H07RN-F | H07RN-F | H07RN-F | H07RN-F |
| Cavo di alimentazione | n. x mm² | 3 x 1 | 3 x 1,5 | 3 x 1,5 | 3 x 1,5 |
| Cavo di segnale | n. x mm² | 4 x 1 | 4 x 1 | 4 x 1 | 4 x 1 |

**AMW ST NI** lascia la fabbrica completamente cablato e necessita solamente del collegamento all'unità esterna.

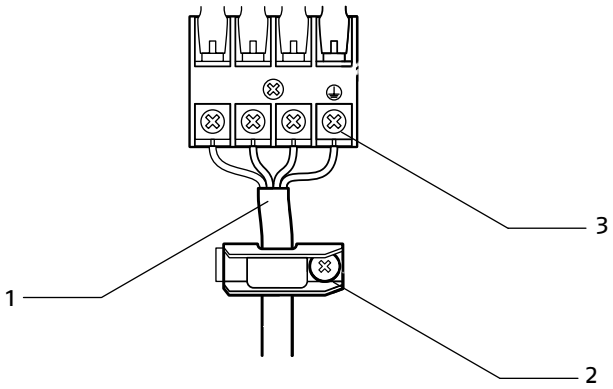


1. Cavo di collegamento all'unità esterna
2. Fermacavo
3. Morsetto

## TELECOMANDO

Il controllo, la regolazione e la programmazione vengono effettuate con il telecomando a raggi infrarossi.
In base alle temperature rilevate dalle sonde presenti nell'unità interna, nel telecomando e da quelle sull'unità esterna, l'elettronica modula il funzionamento dell'apparecchio.

Il display a bordo dell'unità interna visualizza:

| Simbolo | Descrizione |
|---|---|
| | Permette l'accensione e lo spegnimento dell'apparecchio |
| QUIET | Attiva la funzione Silenzioso |
| | Seleziona la velocità di ventilazione tra: minima, media, massima e automatica |
| MODE | Permette di selezionare le diverse modalità di funzionamento Automatico, Raffreddamento, Riscaldamento, Deumidificazione, Ventilazione) |
| I FEEL | Attiva la funzione IFeel |
| HEALTH AIRFLOW | Attiva la funzione Flusso aria indiretto |
| HEALTH | Funzione non disponibile |
| SLEEP | Attiva la funzione Notte |
| TURBO | Attiva la funzione Massima potenza |
| | Aumenta o diminuisce il valore del parametro selezionato |
| SWING | Funzione non disponibile |
| SWING | Attiva e disattiva il movimento automatico del deflettore orizzontale o lo ferma in una posizione precisa |
| SELF CLEAN | Attiva la funzione Pulizia automatica |
| ECOSENSOR | Funzione non disponibile |
| EXTRA FUNCTION | Consente la modifica del canale di trasmissione A-B del telecomando con l'unità, la modifica della scala dell'unità di misura della temperatura tra Celsius e Fahrenheit e attiva la funzionalità 10°C in Riscaldamento |
| TI ME ON | Consente l'accesso alle impostazioni del Timer di accensione |
| TI ME OF F | Consente l'accesso alle impostazioni del Timer di spegnimento |
| CO NFIR M CANCE L | Conferma/cancella le impostazioni effettuate |
| LOCK | Consente di bloccare i tasti del telecomando |
| LIGHT | Consente di illuminare il display |
| RESET | Consente di aggiornare l'orario |

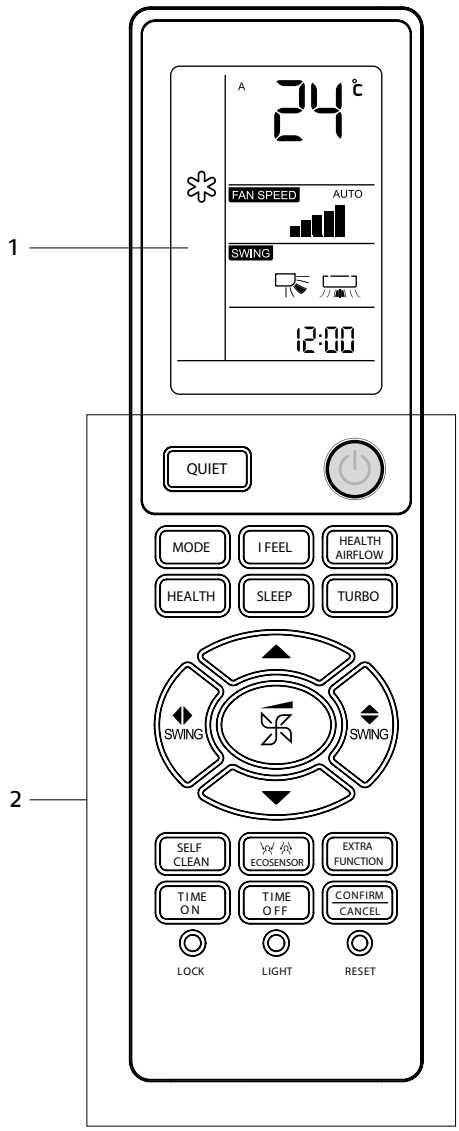


1. Display
2. Tasti per funzioni

## DISPLAY UNITÀ INTERNA

Nel display del telecomando è possibile visualizzare le impostazioni effettuate e le condizioni climatiche rilevate in ambiente. Il display è suddiviso in aree omogenee per tipologia di funzione.

Il display a bordo dell'unità interna visualizza:

| Simbolo | Descrizione |
|---|---|
| **WIFI (opzionale)** | |
| | Collegamento wifi attivo.<br>La connessione WiFi è garantita con modulo accessorio. |
| **Modalità di funzionamento** | |
| | Modalità Automatico attiva |
| | Modalità Raffreddamento attiva |
| | Modalità Riscaldamento attiva |
| | Modalità Deumidificazione attiva |
| | Modalità Ventilazione attiva |
| **Blocco tasti** | |
| | Tasti del telecomando bloccati |
| **Funzioni** | |
| | Funzione I FEEL attiva |
| | Funzione Notte attiva |
| | Funzione Salute attiva |
| **Impostazioni del timer** | |
| 88:88 | Valore d'impostazione del timer o visualizzazione ora corrente |
| ON | Timer accensione attivo |
| OFF | Timer spegnimento attivo |
| **Impostazioni del deflettore motorizzato** | |
| AUTO | Posizione deflettore orizzontale |
| AUTO | Posizione deflettore verticale |
| AUTO | Funzionamento automatico del deflettore |
| **Impostazioni del ventilatore** | |
| | Velocità del ventilatore impostata |
| AUTO | Velocità automatica attiva |
| | Funzione Silenzioso attiva |
| | Funzione Massima potenza attiva |
| **Impostazioni climatiche** | |
| 26°C | 1. Valore della temperatura rilevata in ambiente<br>2. Valore della temperatura desiderata quando di agisce sul tasto ▲▼ |
| | Trasmissione segnale alla pressione dei tasti |

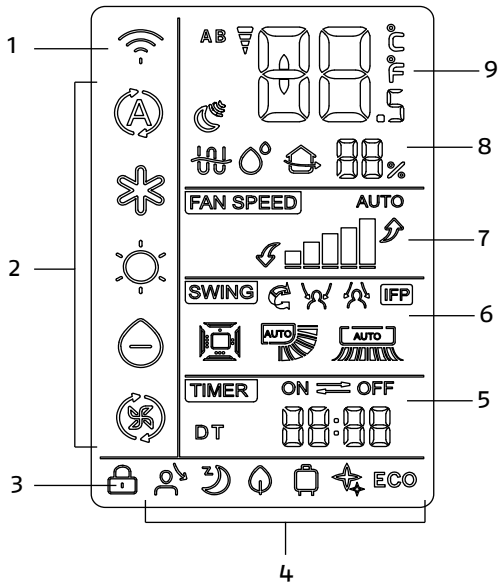


1. Wifi
2. Modalità di funzionamento
3. Blocco tasti
4. Funzioni
5. Impostazioni Timer
6. Impostazioni Deflettore motorizzato
7. Impostazioni ventilatore
8. Impostazioni umidità
9. Impostazioni climatiche

## DESCRIZIONE PER CAPITOLATO

**AARIA START NI**

Unità esterna monosplit. Il prodotto è caratterizzato da:

- Mobile di copertura in lamiera preverniciata
- Griglia di mandata in ABS
- Gruppo elettroventilante costituito da ventola elicoidale e motore a velocità regolabile
- Batteria di scambio costituita da tubi di rame e alette in alluminio turbolenziate. Le batterie sono trattate contro la salsedine mediante due rivestimenti: uno strato di resina acrilica ed un secondo strato di materiale idrofilico
- Compressore R32 rotary montato su supporti antivibranti e collocato in apposito vano
- Scheda di controllo a microprocessore con sistema di regolazione PAM e PWM DC inverter in corrente continua
- Valvola di espansione elettronica per la taglia 70, capillare per le altre taglie
- Esteso campo di funzionamento dell'unità esterna per temperature fino a -25°C in riscaldamento e fino a 50°C in raffrescamento
- Elevata efficienza energetica. Fino alla classe A++ in raffrescamento e A+ in riscaldamento
- Unità esterna completa di copri attacchi e 4 antivibranti
- PULIZIA INVERSA DEL VENTILATORE ESTERNO: la rotazione inversa del ventilatore dell'unità esterna si attiva automaticamente per favorire l'espulsione della polvere dal condensatore. La funzione è presente solo in applicazione monosplit delle unità interne 25 e 35 ST NI

**AMW ST NI (parete)**

Unità interna per installazione a parete. Il prodotto è caratterizzato da:

- Mobile di copertura in materiale plastico autoestinguente
- Pannello frontale con DISPLAY LED a scomparsa
- Gruppo elettroventilante costituito da ventola tangenziale e motore a 4 velocità regolabile
- Batteria di scambio costituita da tubi di rame e alette in alluminio turbolenziate con trattamento idrofilico
- Sistema filtrante con filtri acrilici rigenerabili. A corredo vengono forniti n. 1 filtro antibatterico (verde), n. 1 filtro fotocatalitico (nero), n. 1 filtro antiformaldeide (imballo in cartone)
- Possibilità di dirigere il flusso d'aria nelle in più direzioni grazie agli swing verticale e orizzontale
- Funzione QUIET per un funzionamento ultra-silenzioso min 18 dB(A) per la taglia 25
- Funzione Antigelo 10°C, è possibile impostare l'accensione automatica quando la temperatura ambientale scende sotto i 10°C
- Funzione AUTO RESTART Riavvio automatico del climatizzatore dopo un'interruzione di corrente
- Contatto presenza per l'attivazione o disattivazione da remoto con logica di room card o contatto finestra
- Funzione I FEEL: la temperatura dell'ambiente viene percepita e rilevata dal telecomando che trasmette all'unità interna il segnale. In questo modo sarà possibile ricevere un comfort ottimale vicino all'utente, ottenendo anche un risparmio energetico. È possibile attivare questa funzione anche nella modalità Automatica.
- Modulo Wi-Fi di serie, per gestire facilmente riscaldamento, raffrescamento e programmazioni tramite App BeSmart A/C EV02
- Pulizia automatica attivabile attraverso il telecomando. Elimina l'umidità dall'unità interna, impedendo la formazione di microorganismi nocivi come muffe e batteri.
- Funzione STERILIZZAZIONE A 56°C, che contribuisce a mantenere l'ambiente domestico pulito e sano, uccidendo virus e batteri attraverso il riscaldamento dell'evaporatore ad alta temperatura, e offrendo, quindi, un'aria più salubre in uscita dal condizionatore
- Nuove funzionalità smart come PREVENZIONE COLPI DI CALORE e ANTIMUFFA (attivabili via App) per le taglie 25 e 35

**TELECOMANDO**
Il controllo, la regolazione e la programmazione vengono effettuate con il telecomando a raggi infrarossi (con sensore di temperatura incorporato) le cui modalità funzionali e di impiego sono descritte nel manuale utente.

Le pompe di calore AARIA START NI sono conformi alle Direttive Europee:

- Direttiva Bassa Tensione 2014/35/UE
- Direttiva Compatibilità Elettromagnetica 2014/30/UE
- Direttiva RoHS 2011/65/UE
- Direttiva ErP 2009/125/CE e regolamento 2012/206/CE
- Direttiva RAEE 2012/19/UE
- Regolamento f-Gas 2014/517/UE

CARATTERISTICHE COMUNI A TUTTI I MODELLI:

- Classe energetica in raffreddamento: A++
- Classe energetica in riscaldamento: A+

AARIA START 25 NI – AMW 25 ST NI
Prestazioni in raffreddamento [A35 / A27]
- Capacità alla portata d'aria nominale: 2,70 kW
- Potenza assorbita alla portata d'aria nominale: 0,84 kW
- EER: 3,23

Prestazioni in riscaldamento [A7 / A20]
- Capacità alla portata d'aria nominale: 2,90 kW
- Potenza assorbita alla portata d'aria nominale: 0,78 kW
- COP: 3,71

AARIA START 35 NI – AMW 35 ST NI
Prestazioni in raffreddamento [A35 / A27]
- Capacità alla portata d'aria nominale: 3,20 kW
- Potenza assorbita alla portata d'aria nominale: 0,99 kW
- EER: 2,94

Prestazioni in riscaldamento [A7 / A20]
- Capacità alla portata d'aria nominale: 3,50 kW
- Potenza assorbita alla portata d'aria nominale: 0,94 kW
- COP: 2,74

AARIA START 50 NI – AMW 50 ST NI
Prestazioni in raffreddamento [A35 / A27]
- Capacità alla portata d'aria nominale: 5,00 kW
- Potenza assorbita alla portata d'aria nominale: 1,55 kW
- EER: 3,23

Prestazioni in riscaldamento [A7 / A20]
- Capacità alla portata d'aria nominale: 5,40 kW
- Potenza assorbita alla portata d'aria nominale: 1,46 kW
- COP: 3,71

AARIA START 70 NI – AMW 70 ST NI
Prestazioni in raffreddamento [A35 / A27]
- Capacità alla portata d'aria nominale: 7,00 kW
- Potenza assorbita alla portata d'aria nominale: 2,17 kW
- EER: 3,23

Prestazioni in riscaldamento [A7 / A20]
- Capacità alla portata d'aria nominale: 7,00 kW
- Potenza assorbita alla portata d'aria nominale: 1,89 kW
- COP: 3,71

## NOTE

## NOTE

RIELLO S.p.A. –
37045 Legnago (VR) Italia
tel. +39 0442 630111

**www.riello.it**

AARIA START NI

Riello si riserva il diritto di modificare le informazioni e le specifiche contenute nel presente documento in qualsiasi momento e senza preavviso. I contenuti e le informazioni qui riportati sono da considerarsi esclusivamente a scopo informativo e non hanno l'intento di fornire consulenza legale o professionale. Questo documento, pertanto, non può essere considerato vincolante nei confronti di terzi.

Riello S.p.A. tutti i diritti riservati.